Broîl Kîng®

ASSEMBLY MANUAL & PARTS LIST - MANUEL DE MONTAGE & LISTE DE PIECES



Broîl Kîng

REGAL Q 690 PRO IR
6892-44



Broîl Kîng

REGAL QS 690 PRO IR
6893-44

RETAIN FOR FUTURE REFERENCE - VEUILLEZ CONSERVER POUR REFERENCE ULTERIEURE

Onward Manufacturing Company Limited
Since 1906
585 Kumpf Drive
Waterloo, Ontario, Canada
N2V 1K3

info@omcbbq.com
1-800-265-2150

20084-E26 REV K 11/26

HARDWARE INCLUDED / MATERIAL INCLUS

Y-12865	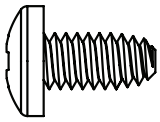 (24)	Y-29304	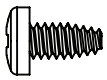 (2)
Y-12310	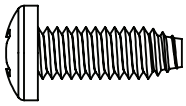 (4)	AA	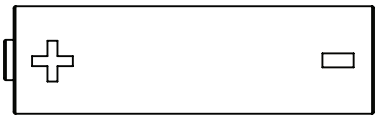 (4)
Y-12550	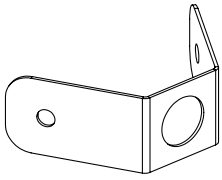 (2)	Y-12552	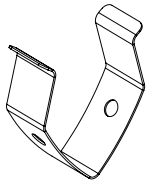 (2)
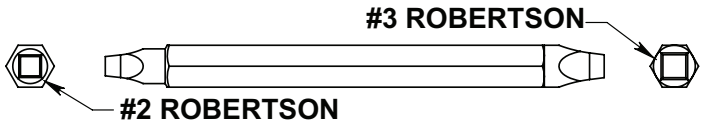			

TOOLS REQUIRED / OUTILS NECESSAIRES

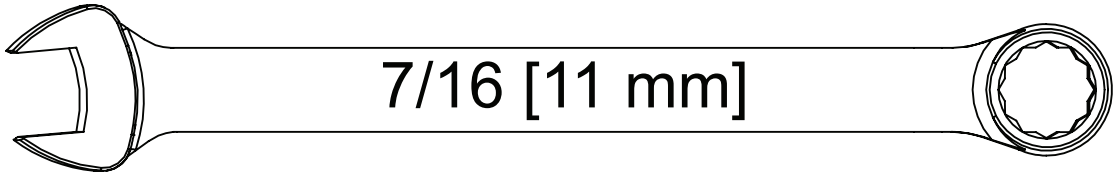

1	(24) 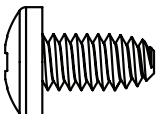

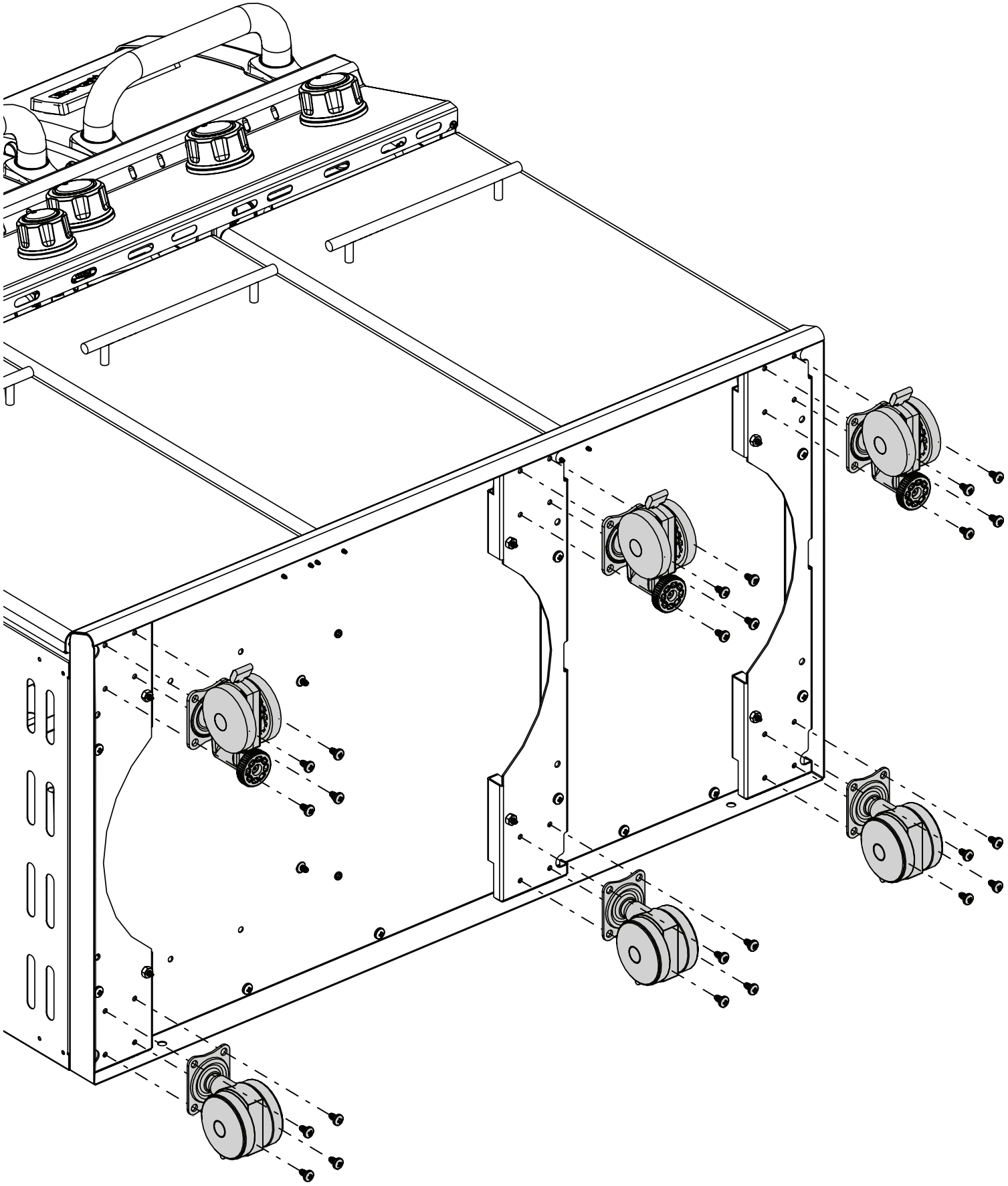

2	

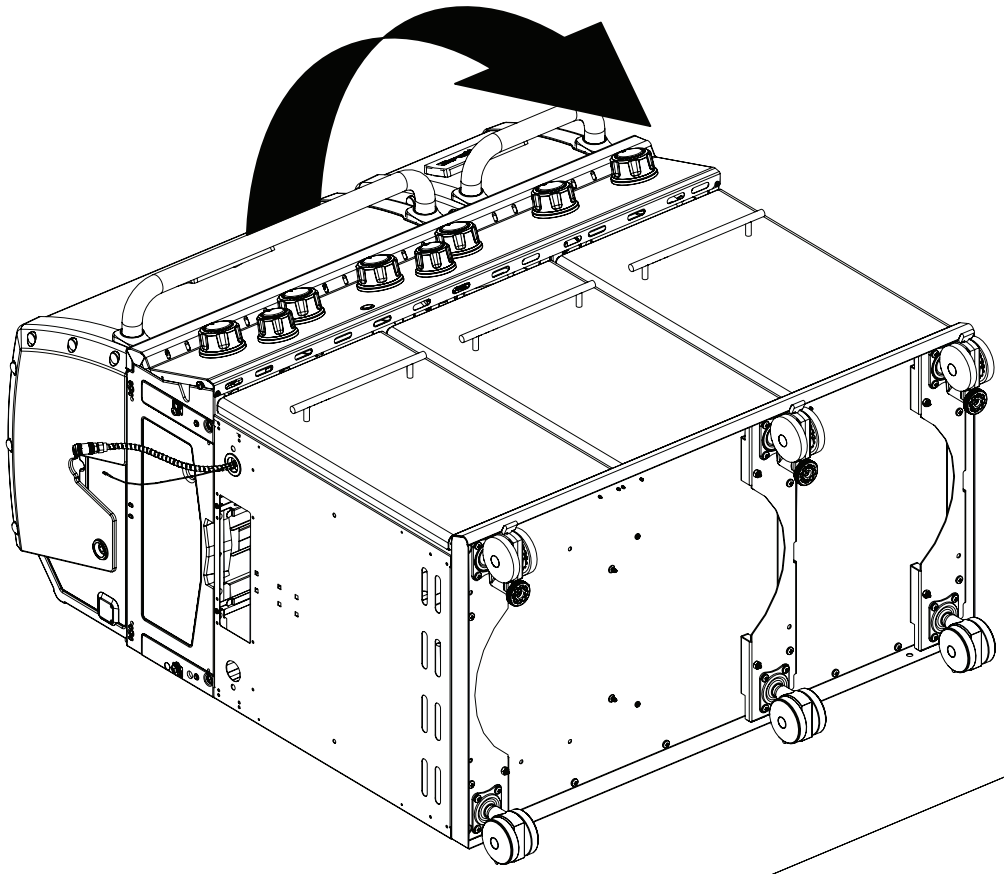

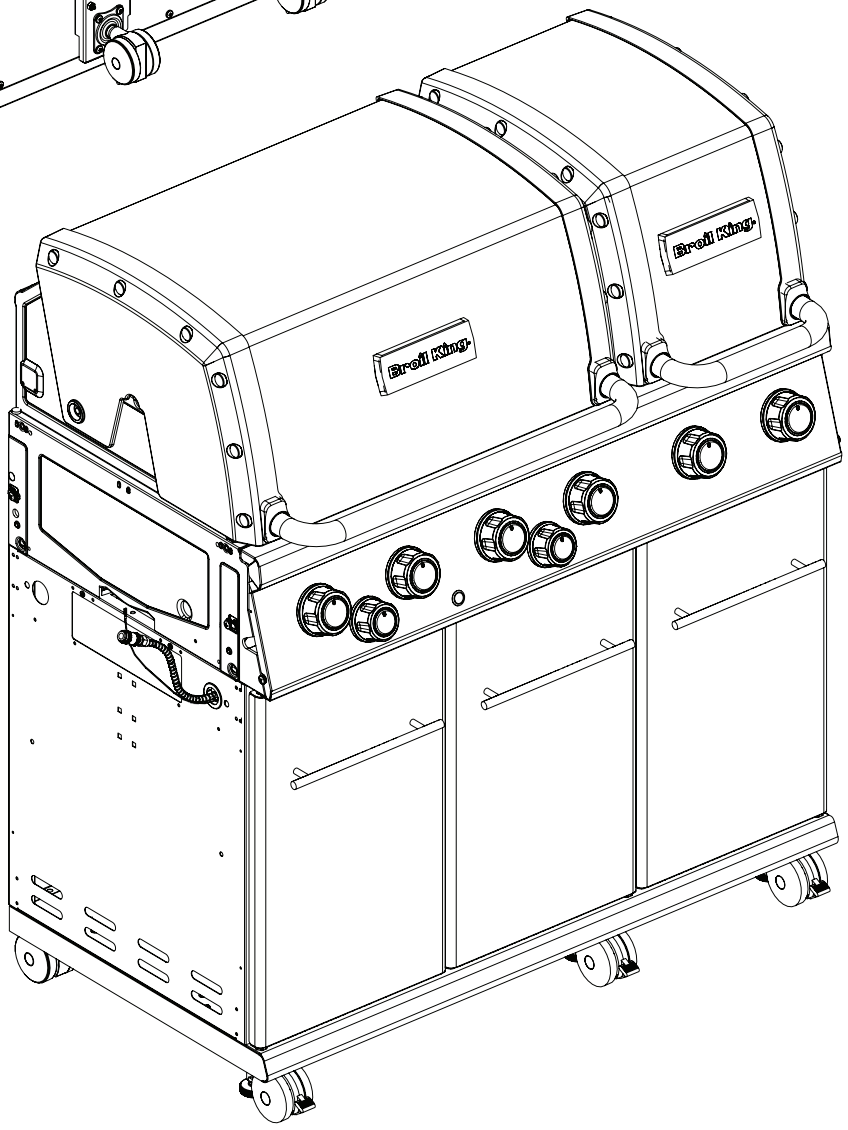

3	

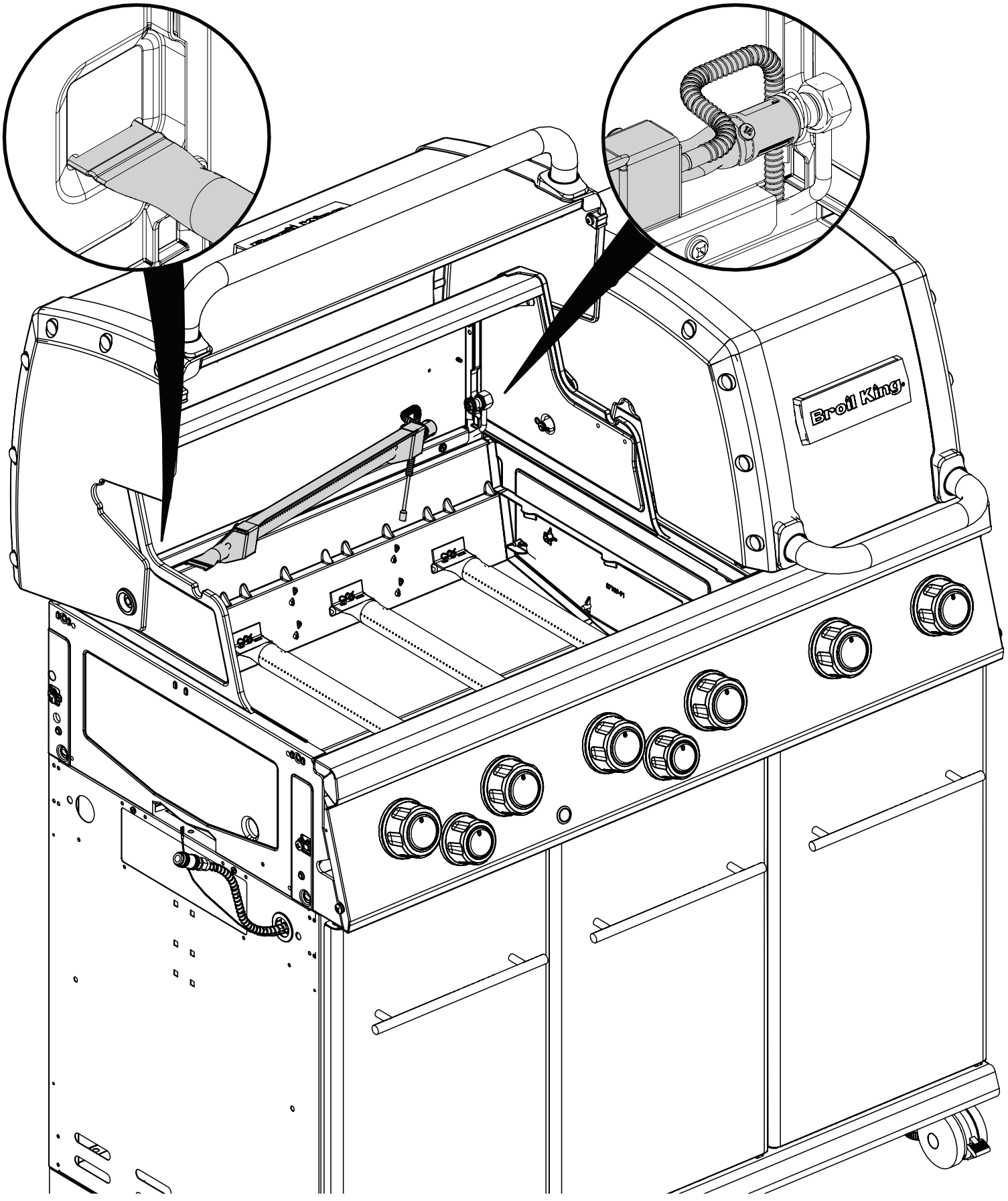

4	(2) 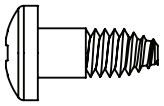 (2) 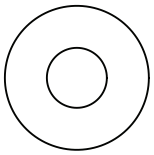 (2) 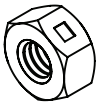

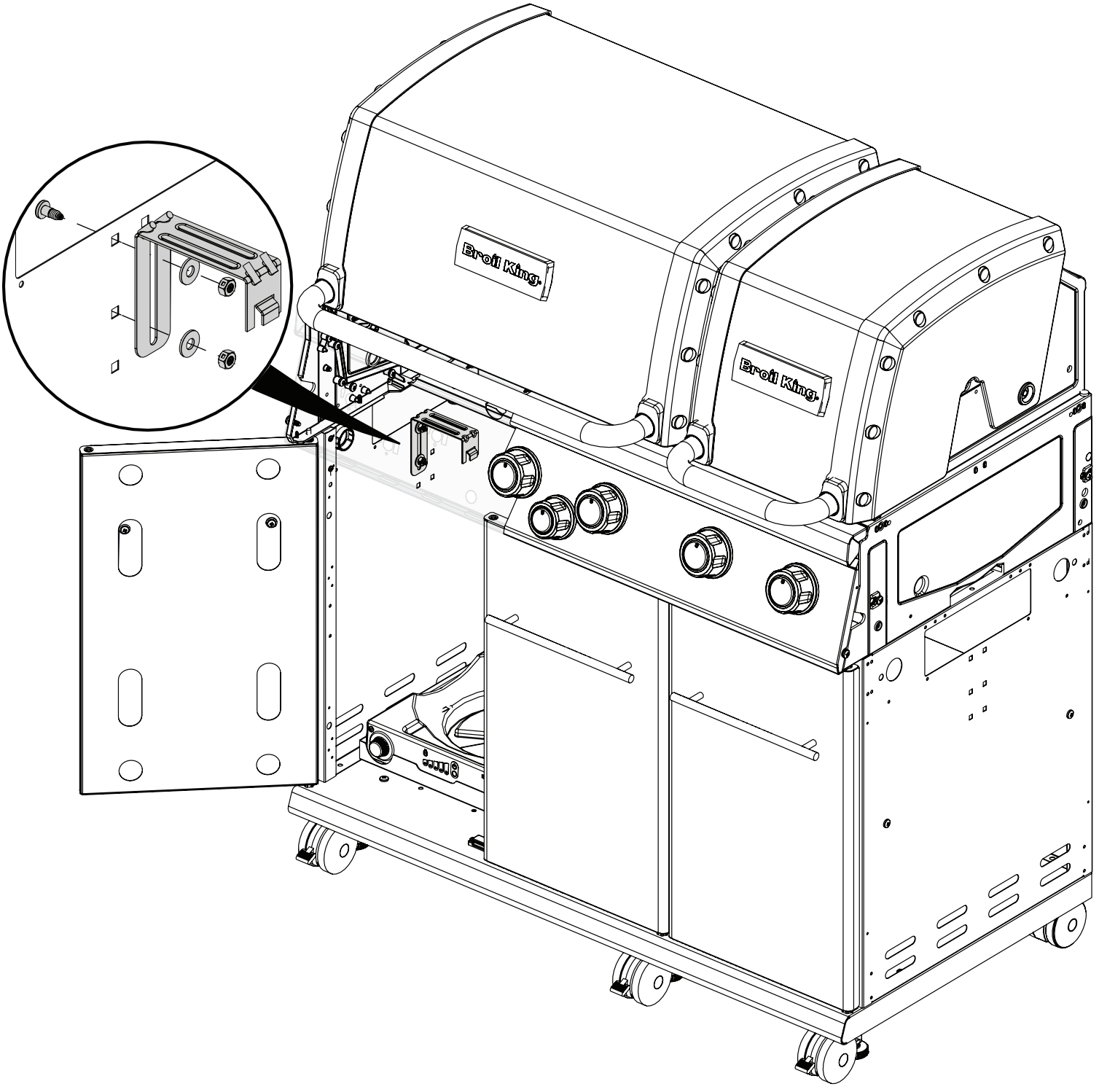

5	(2) 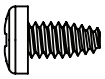

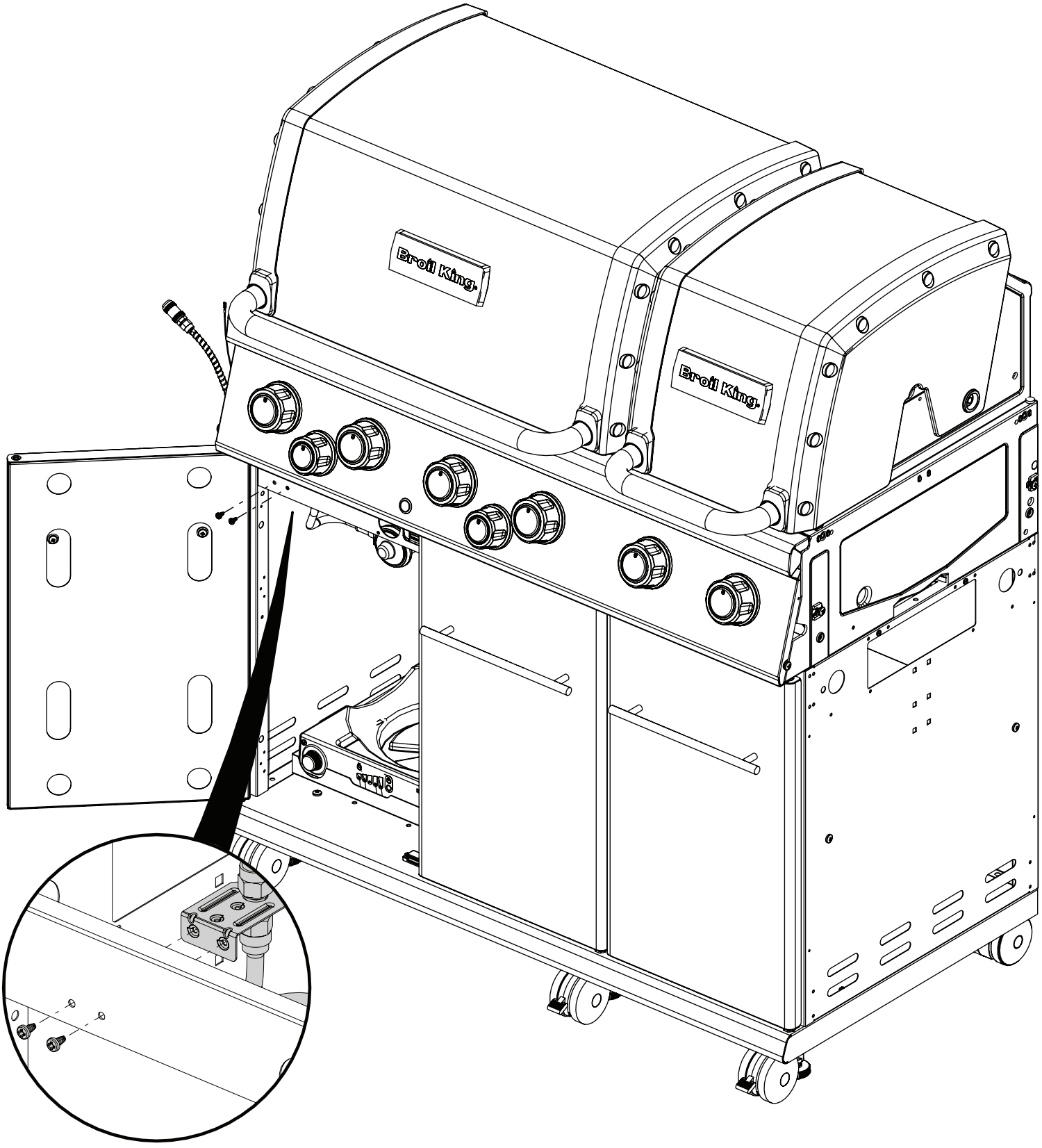

6

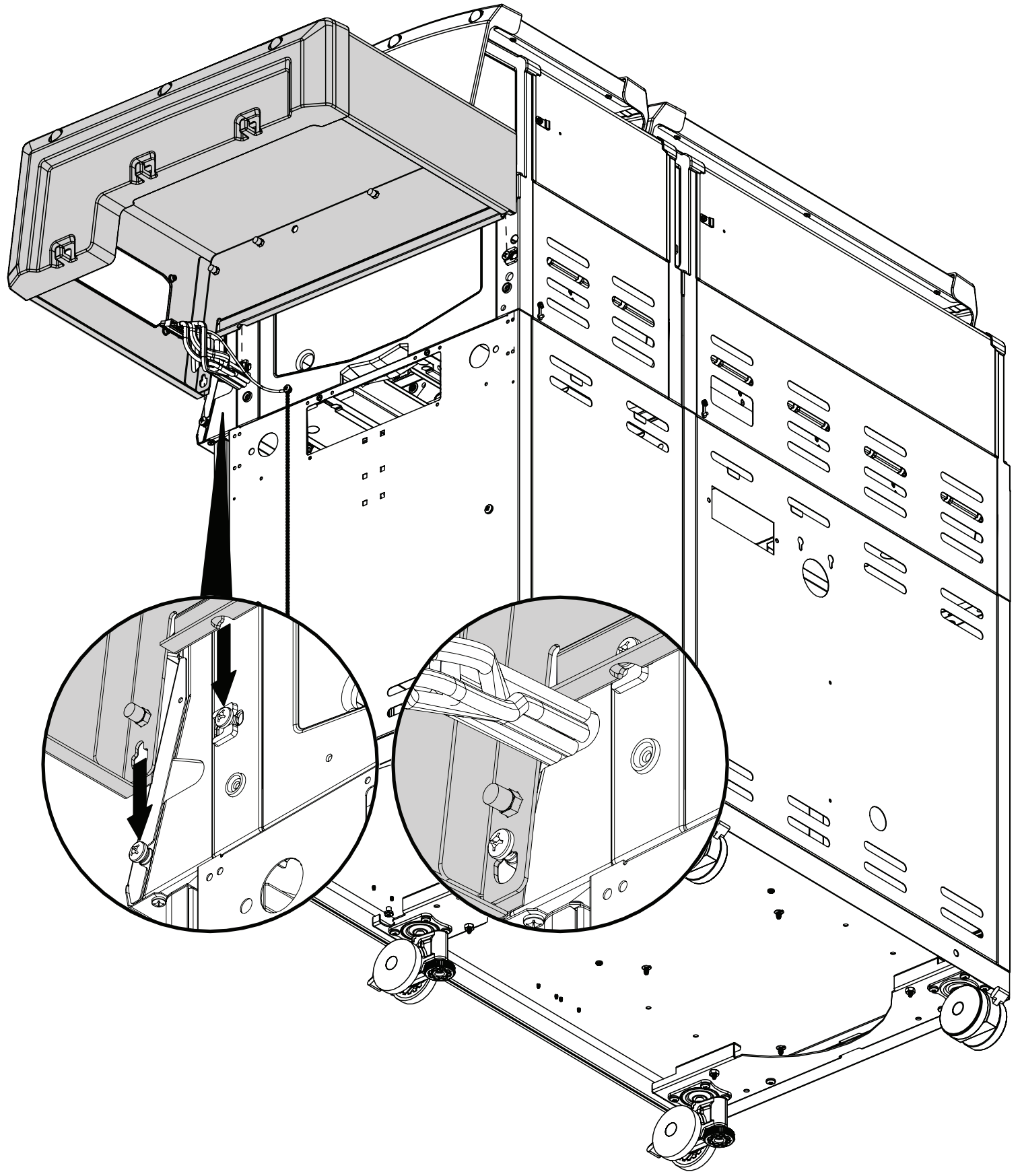

7	(2) 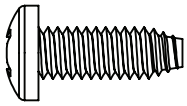

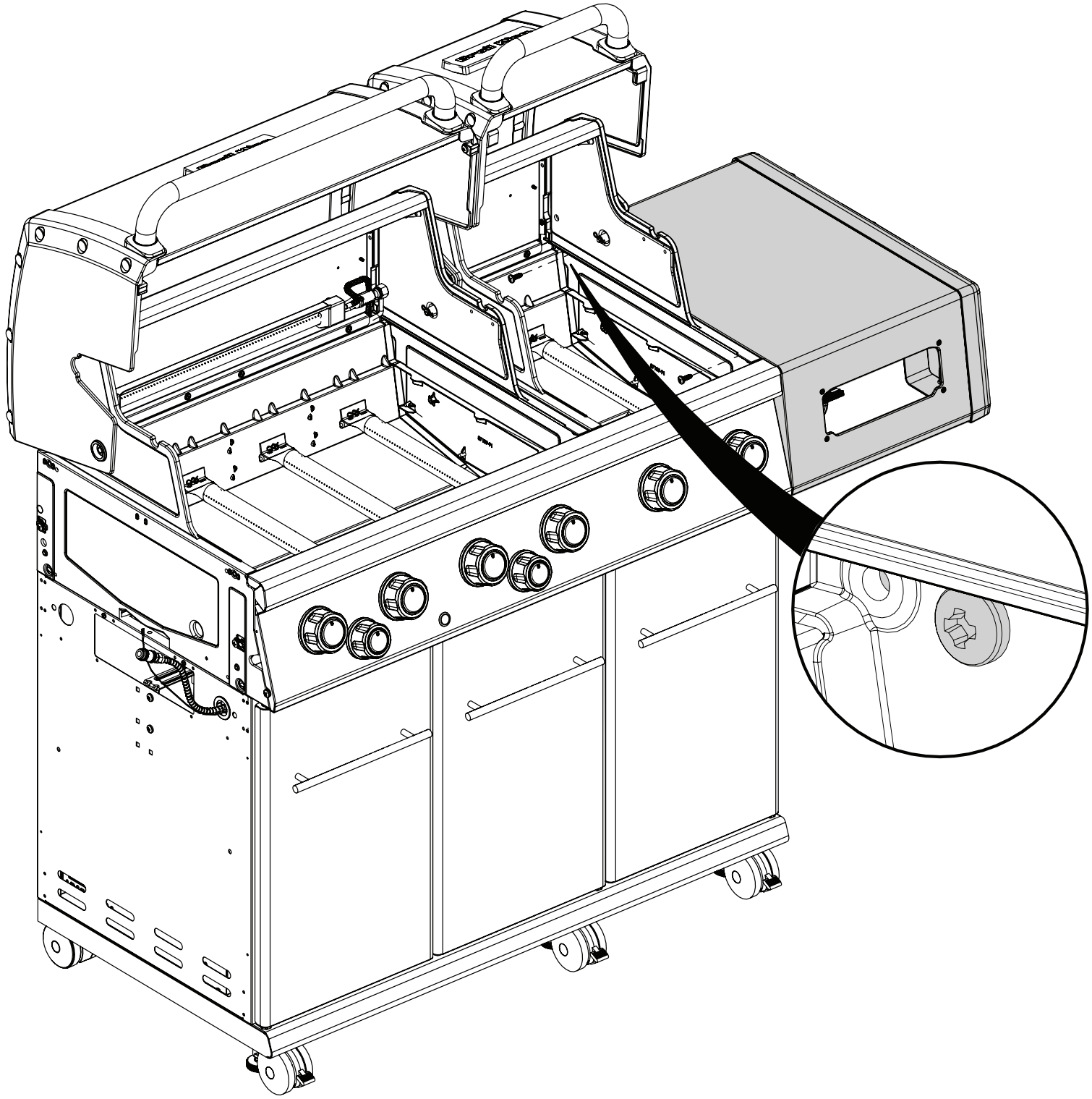

8	

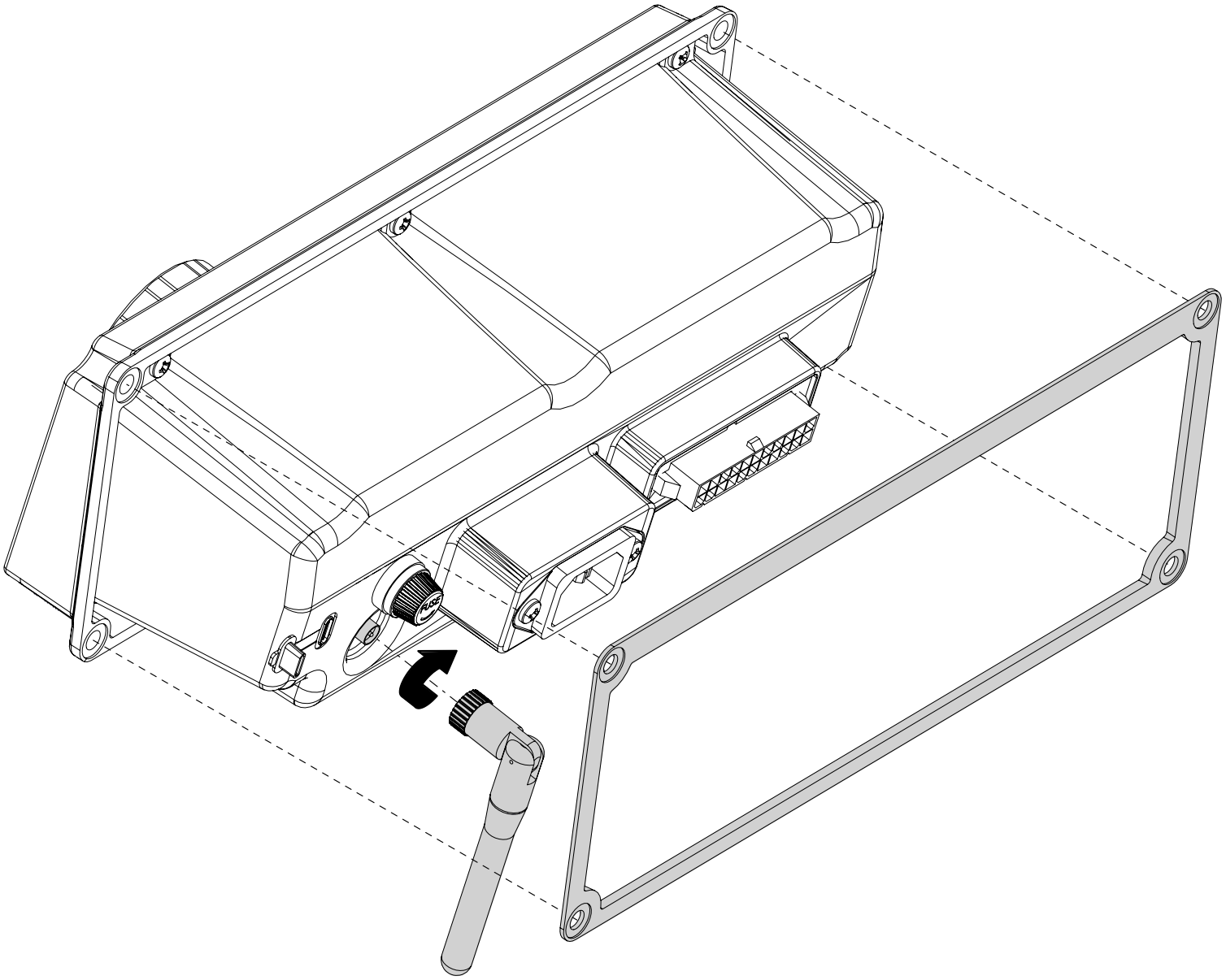

9	(4) 

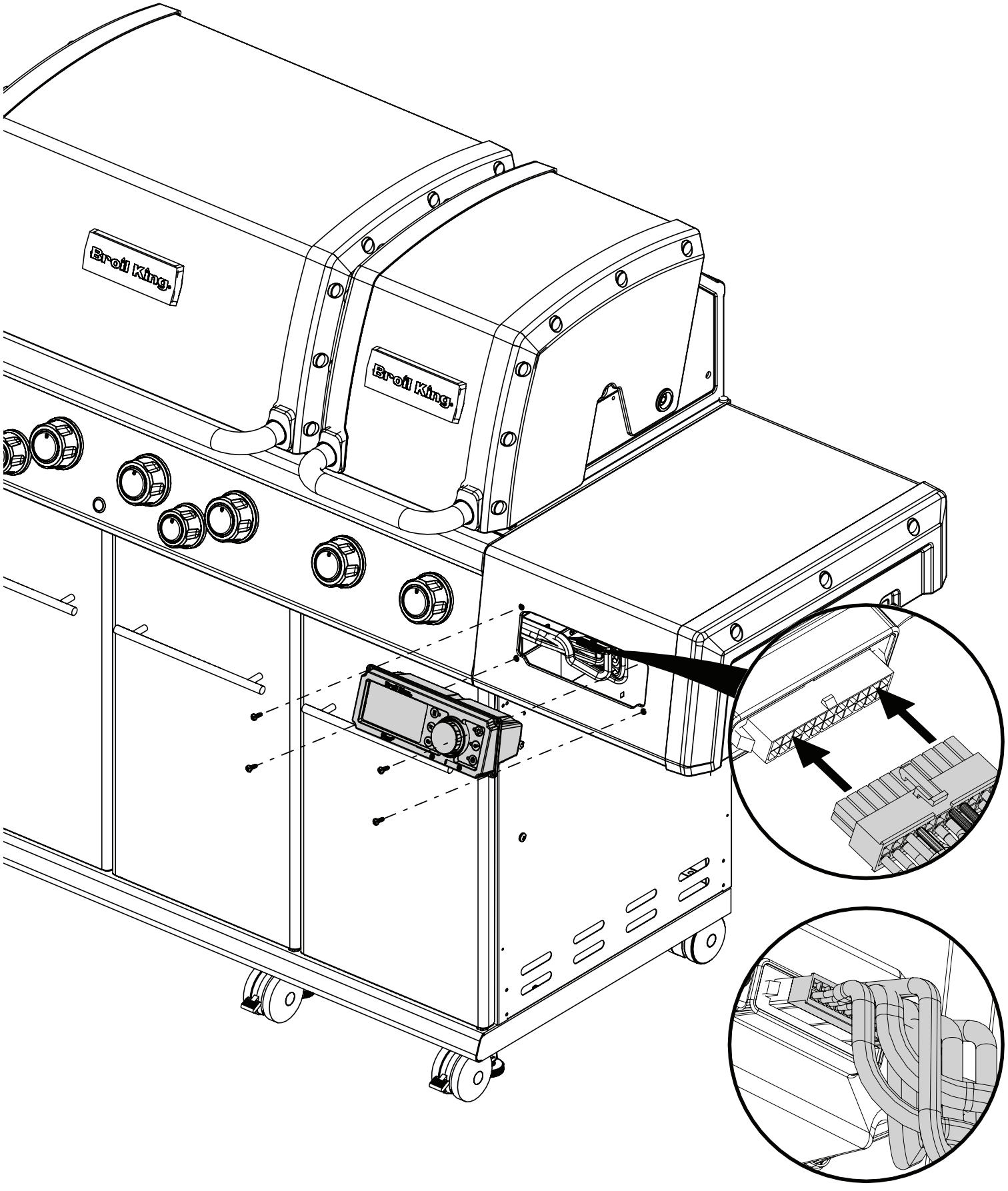

10	

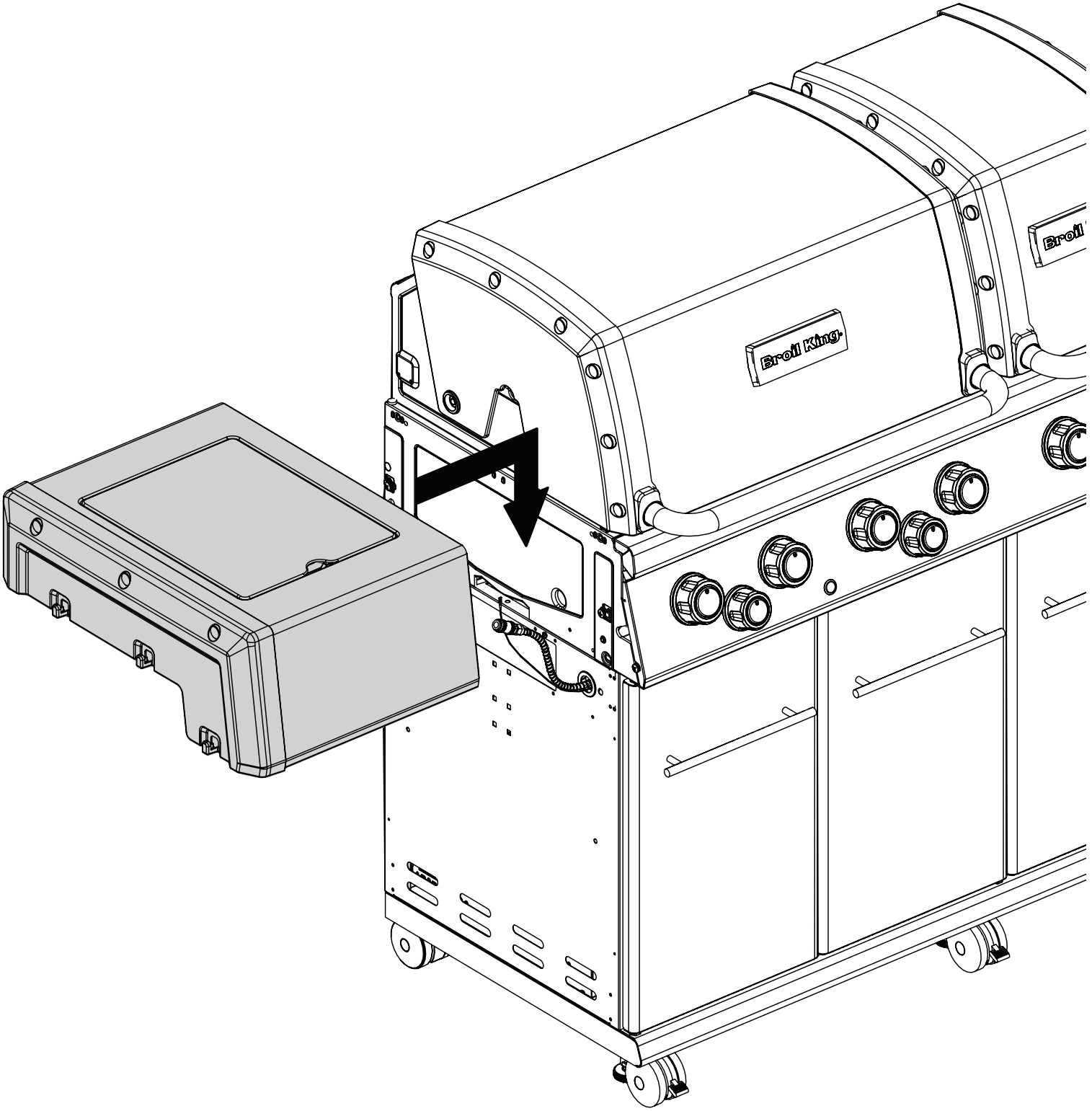

11	(2) 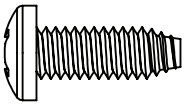

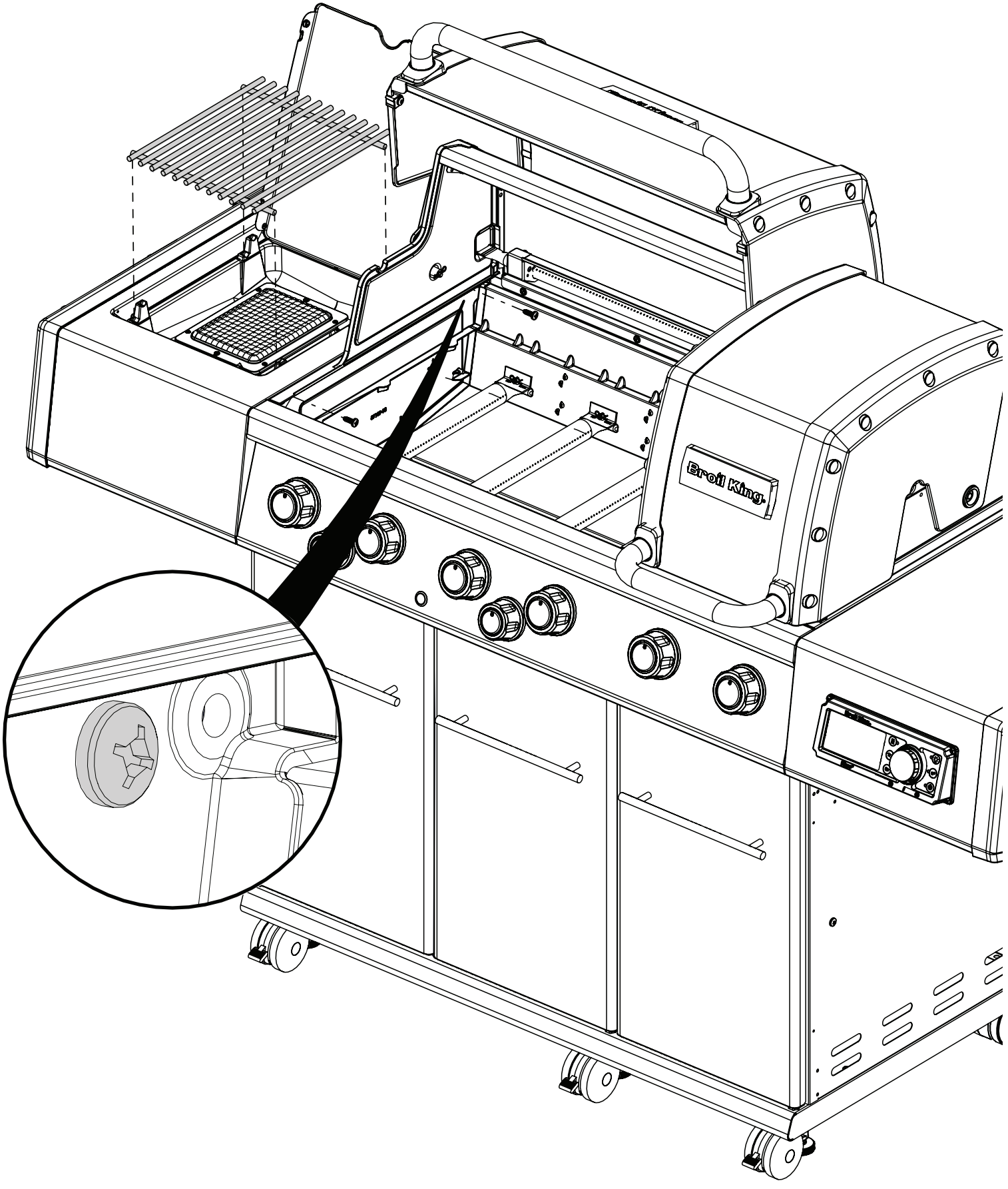

12

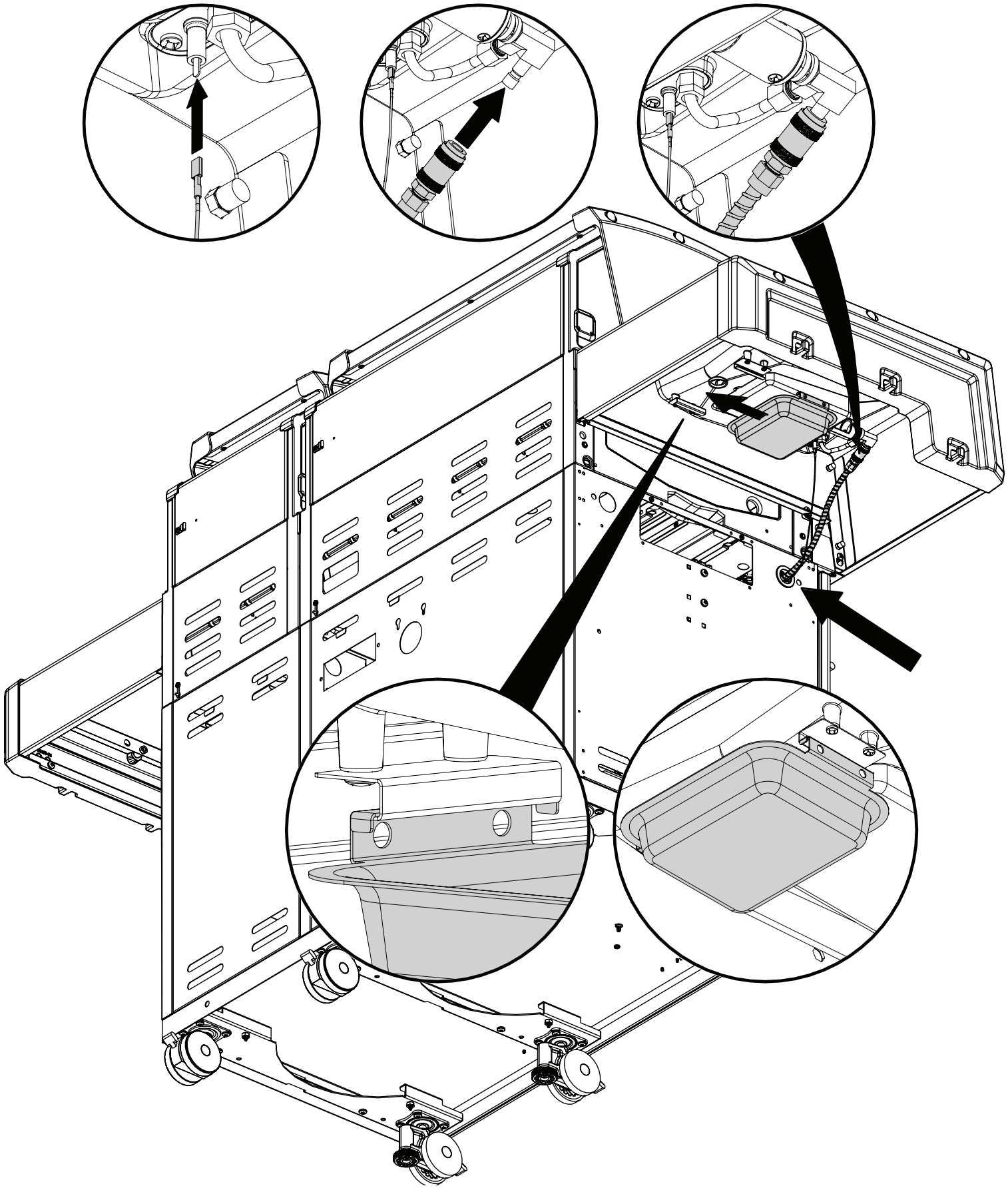

13

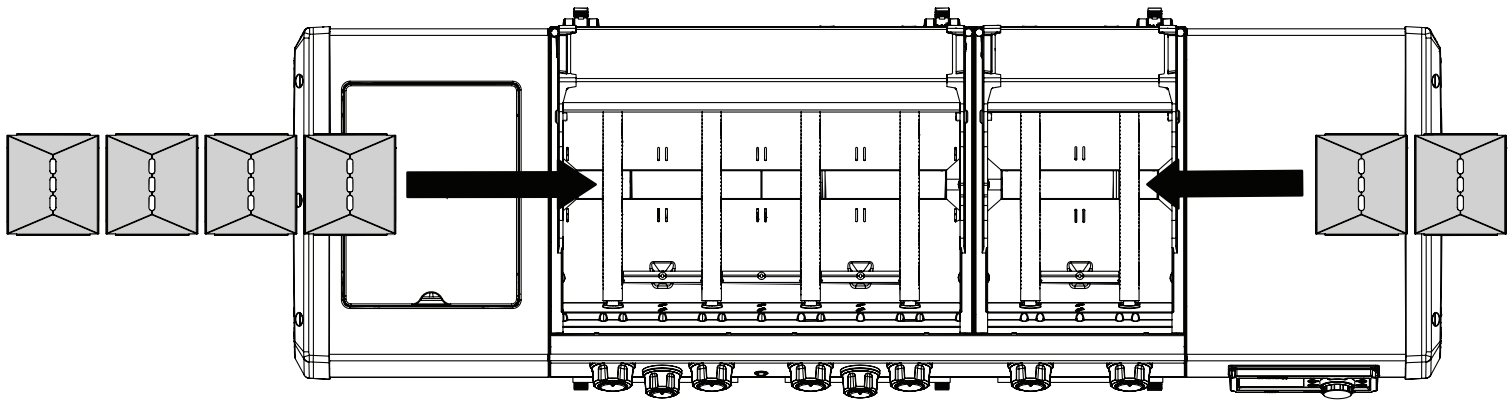

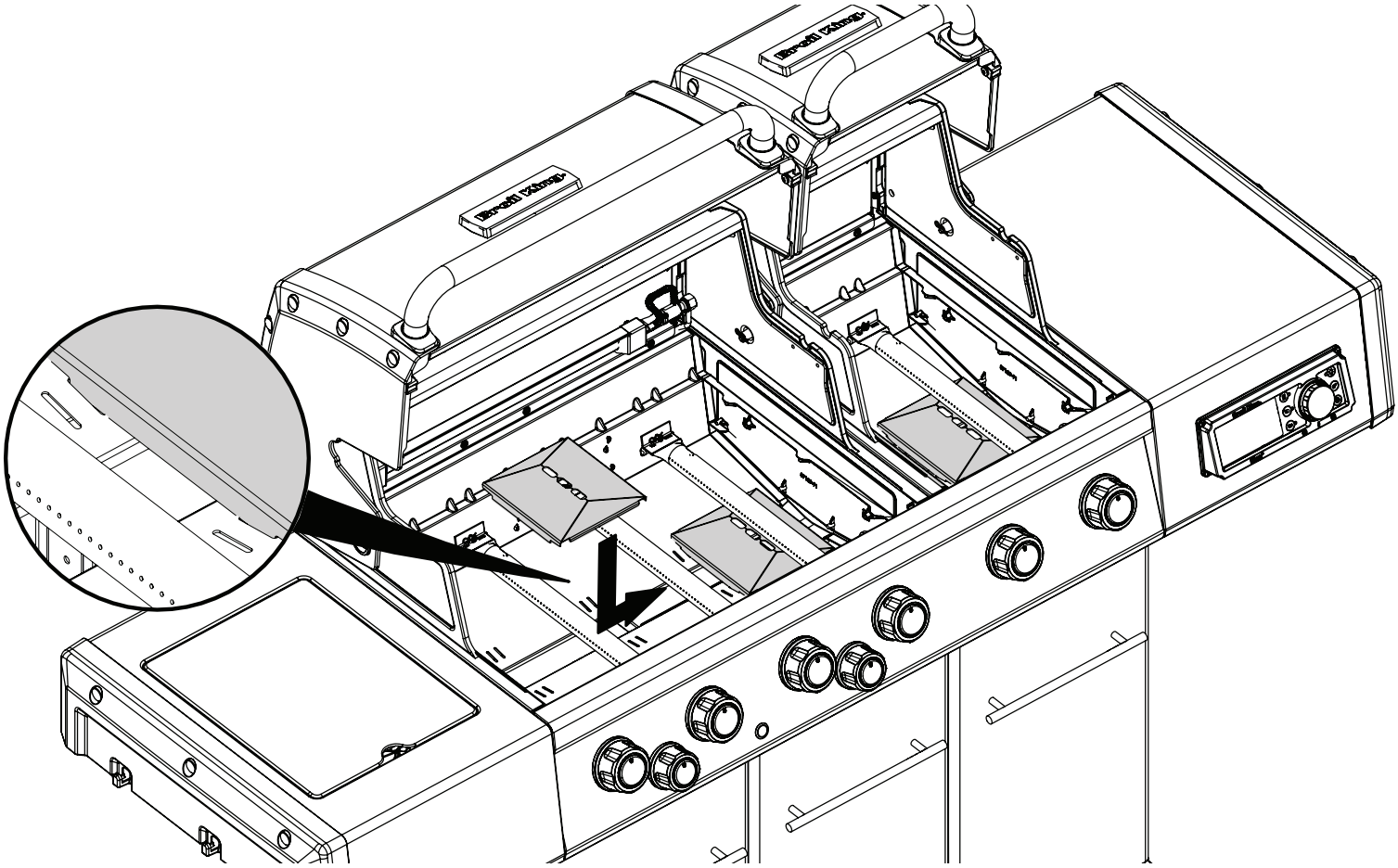

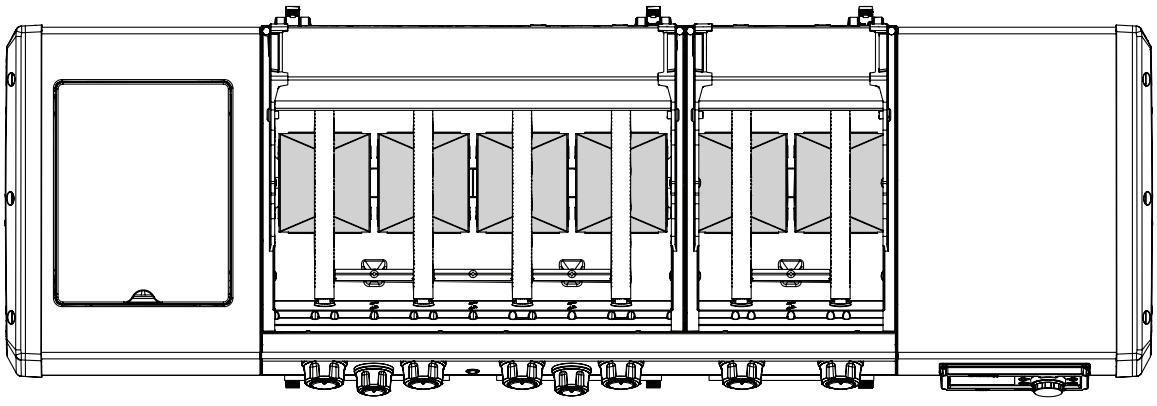

14

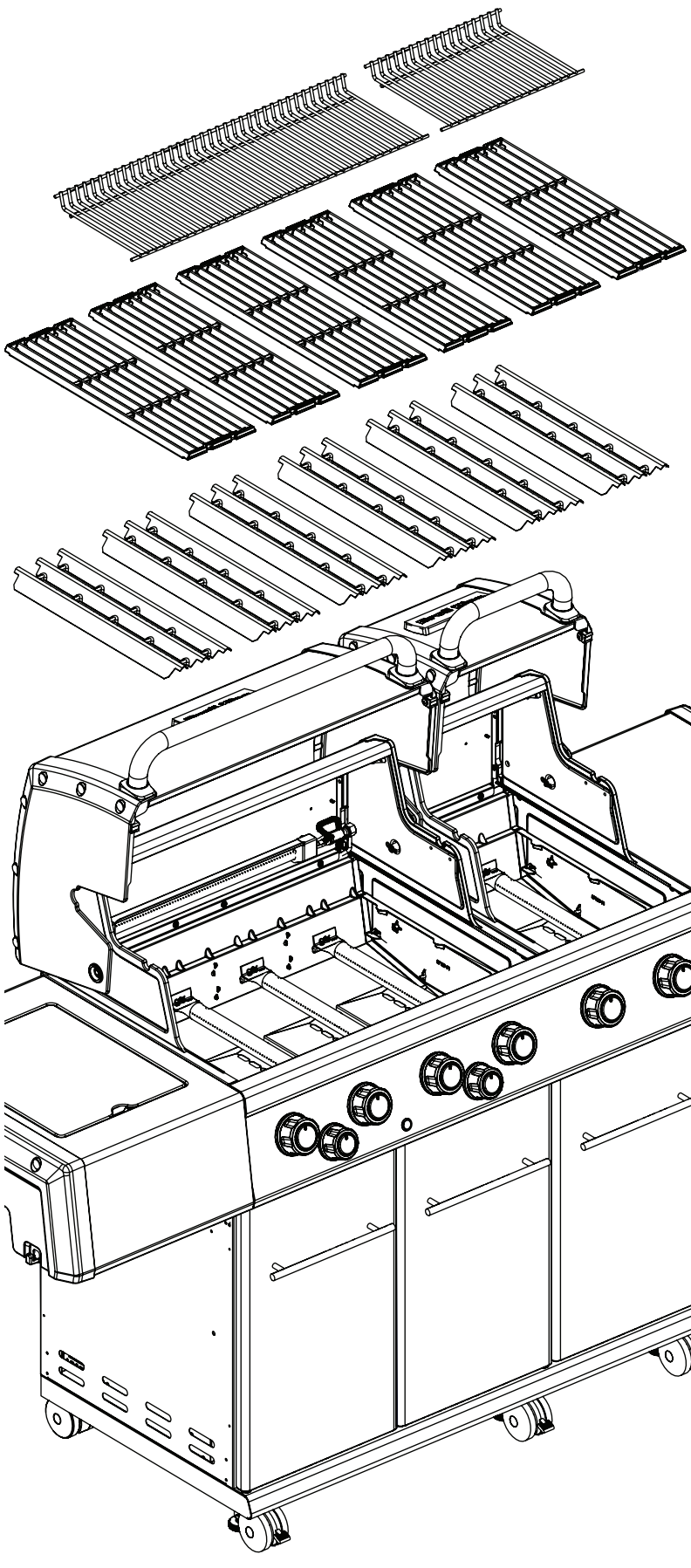

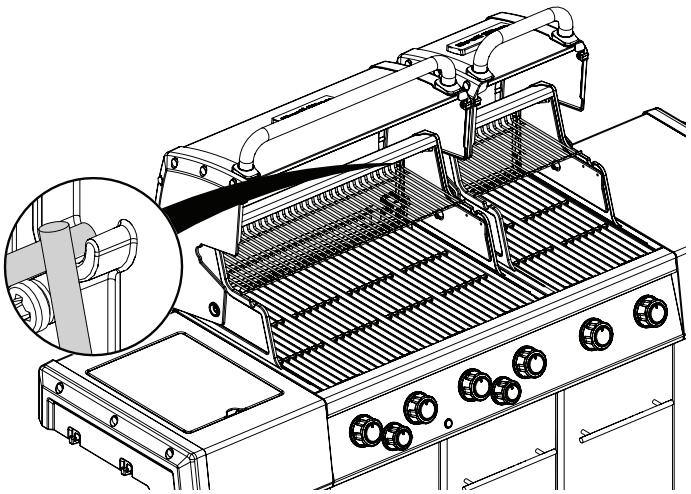

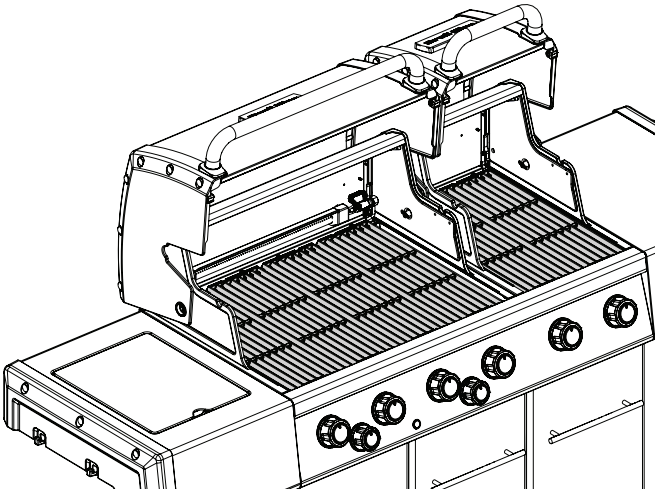

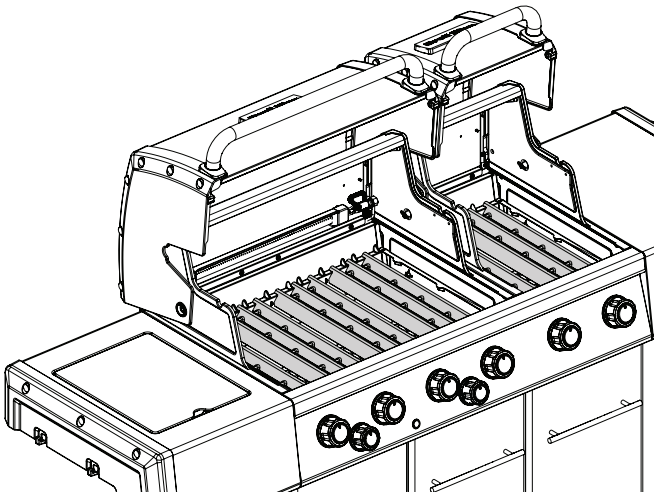

15

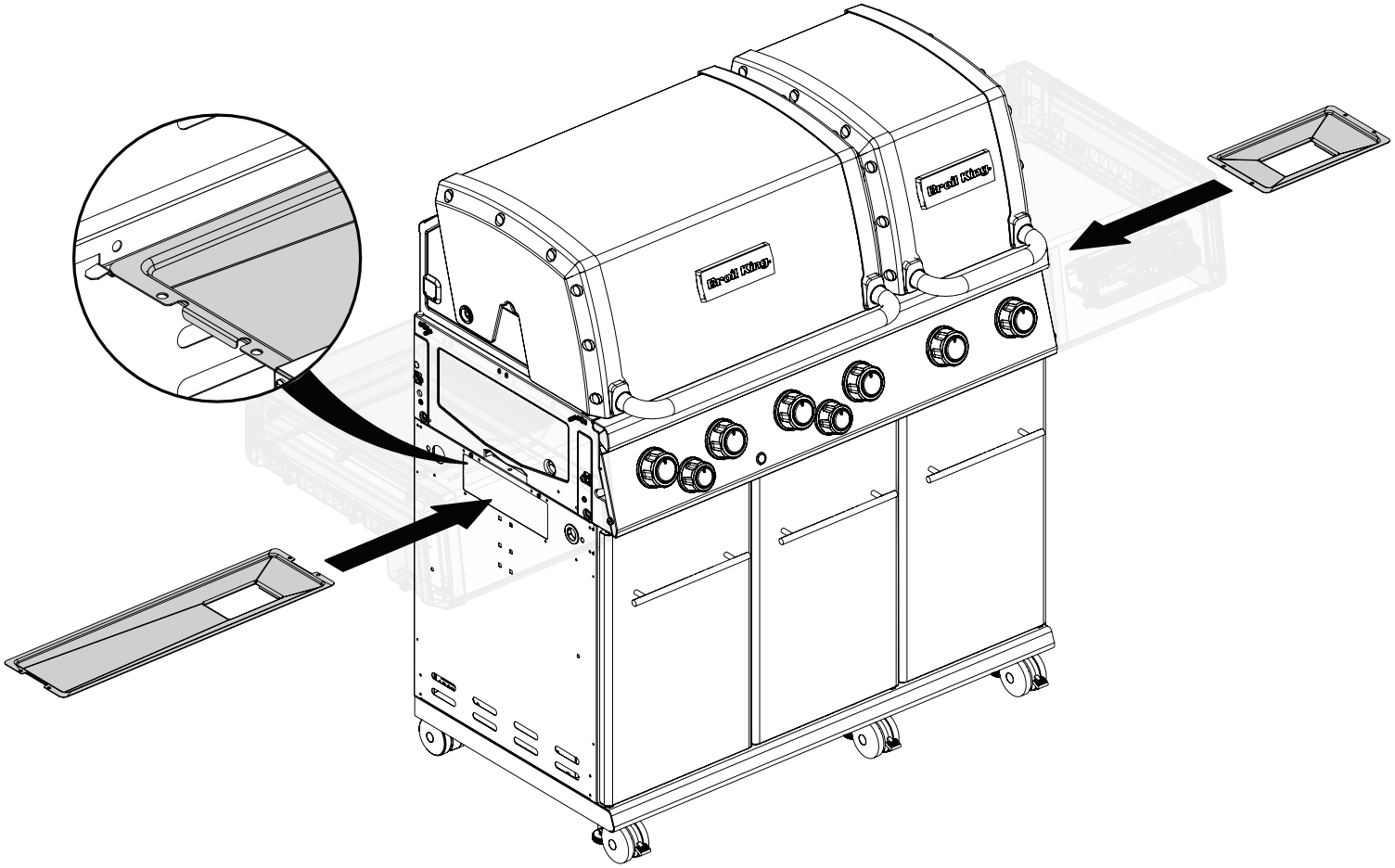

16	

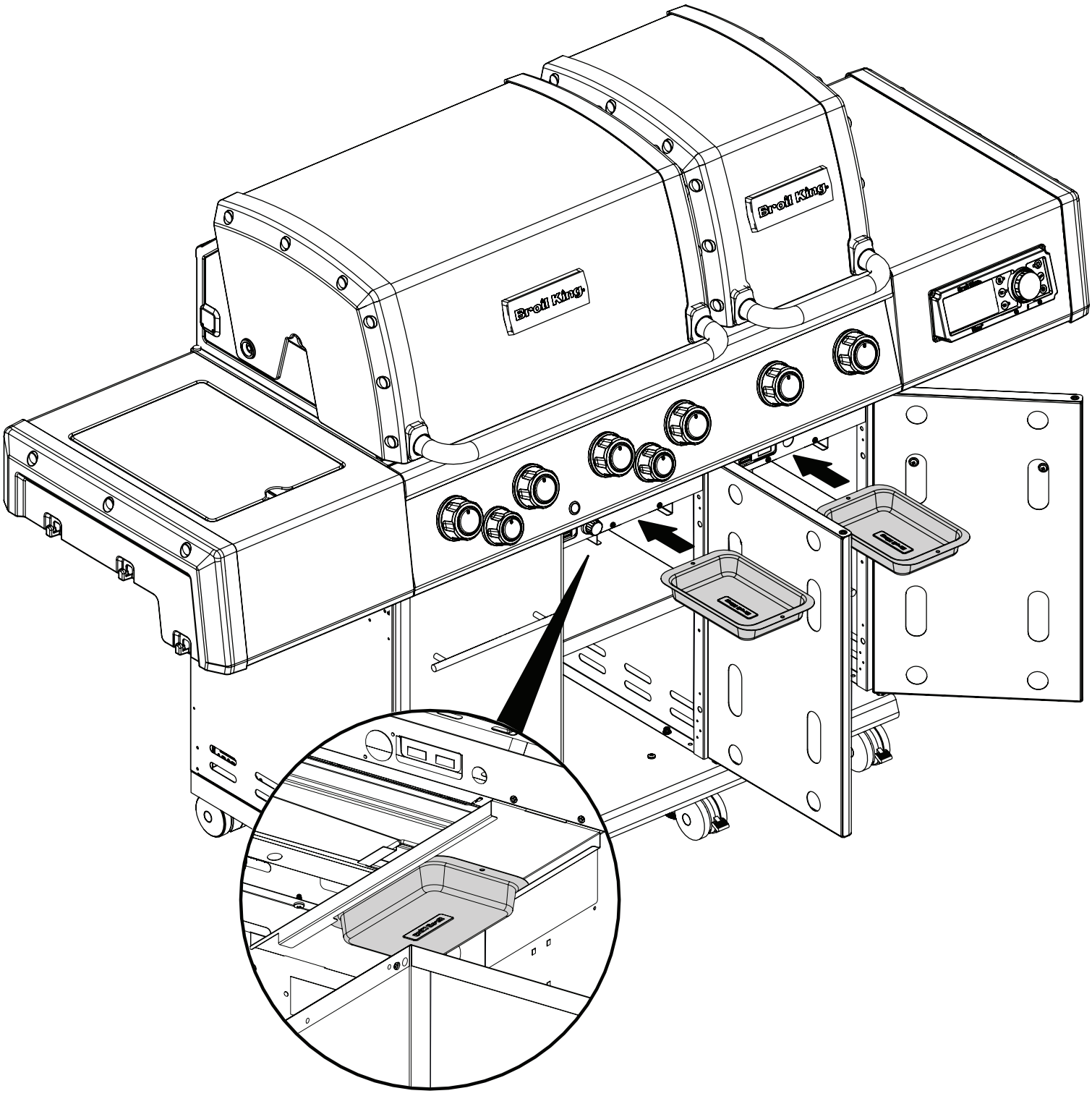

17

(2) 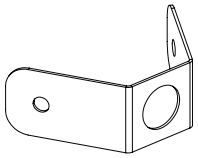

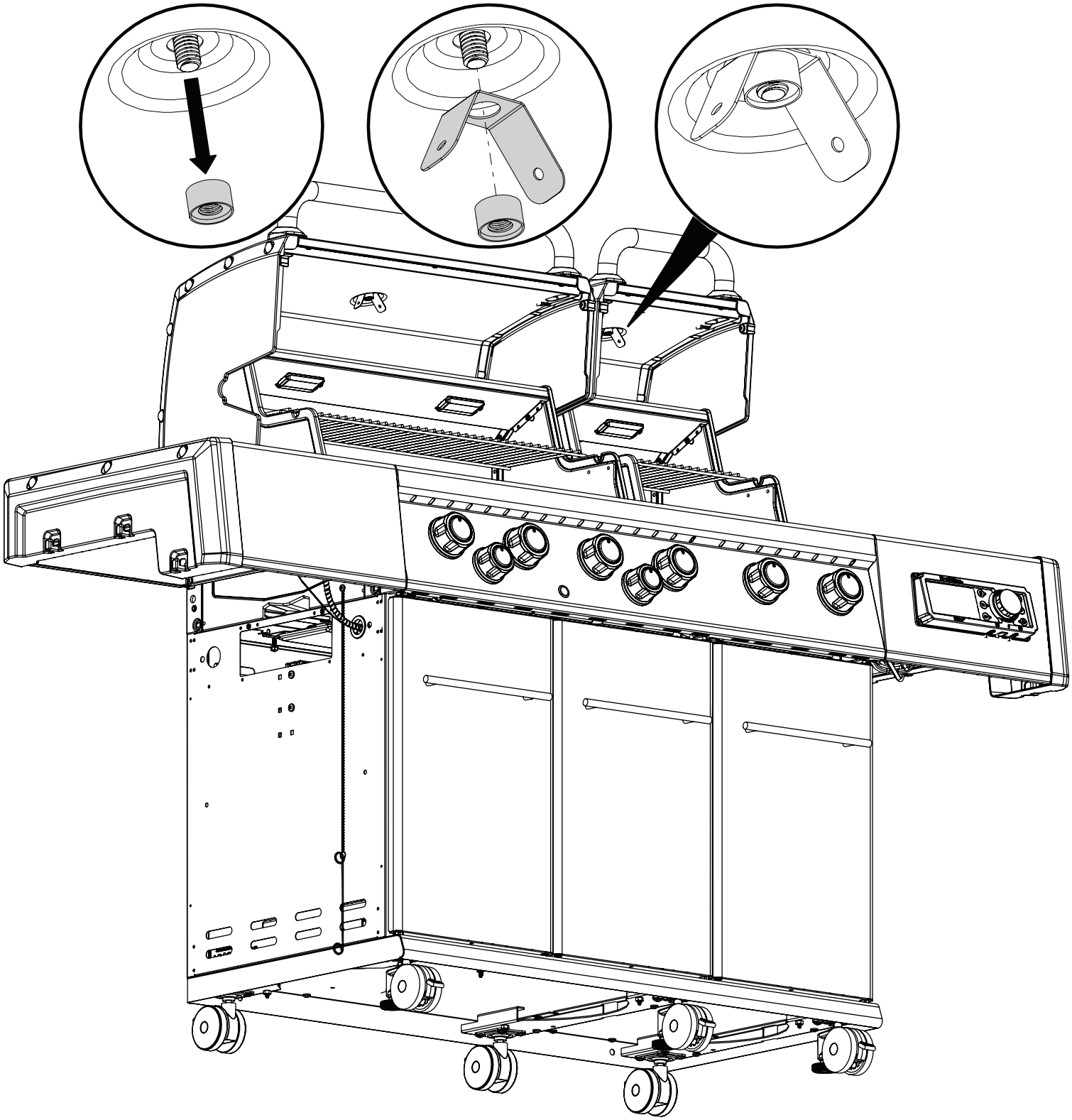

18

(2) 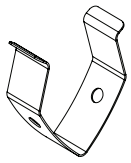

(2) 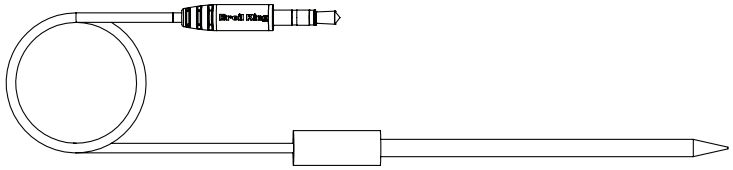

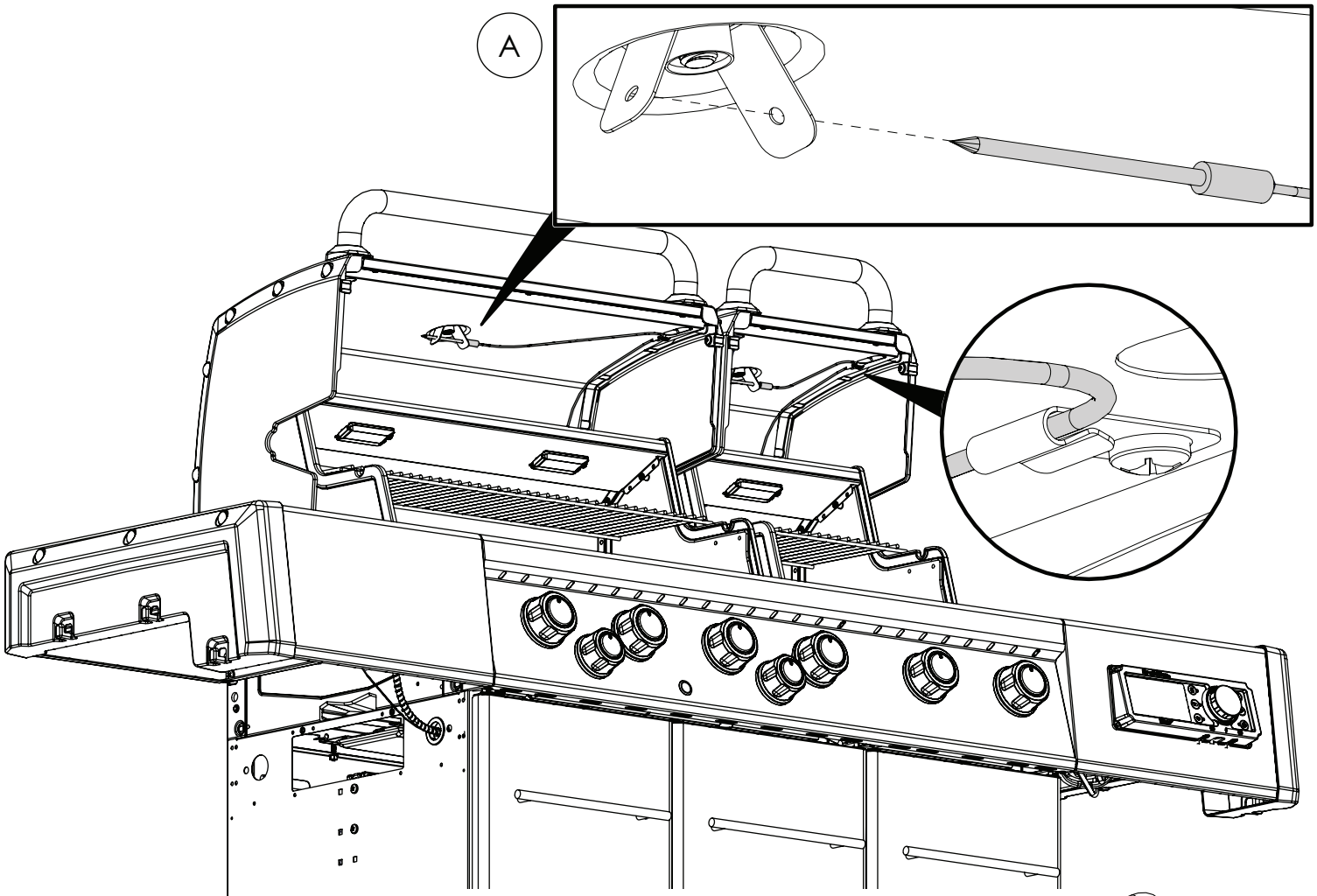

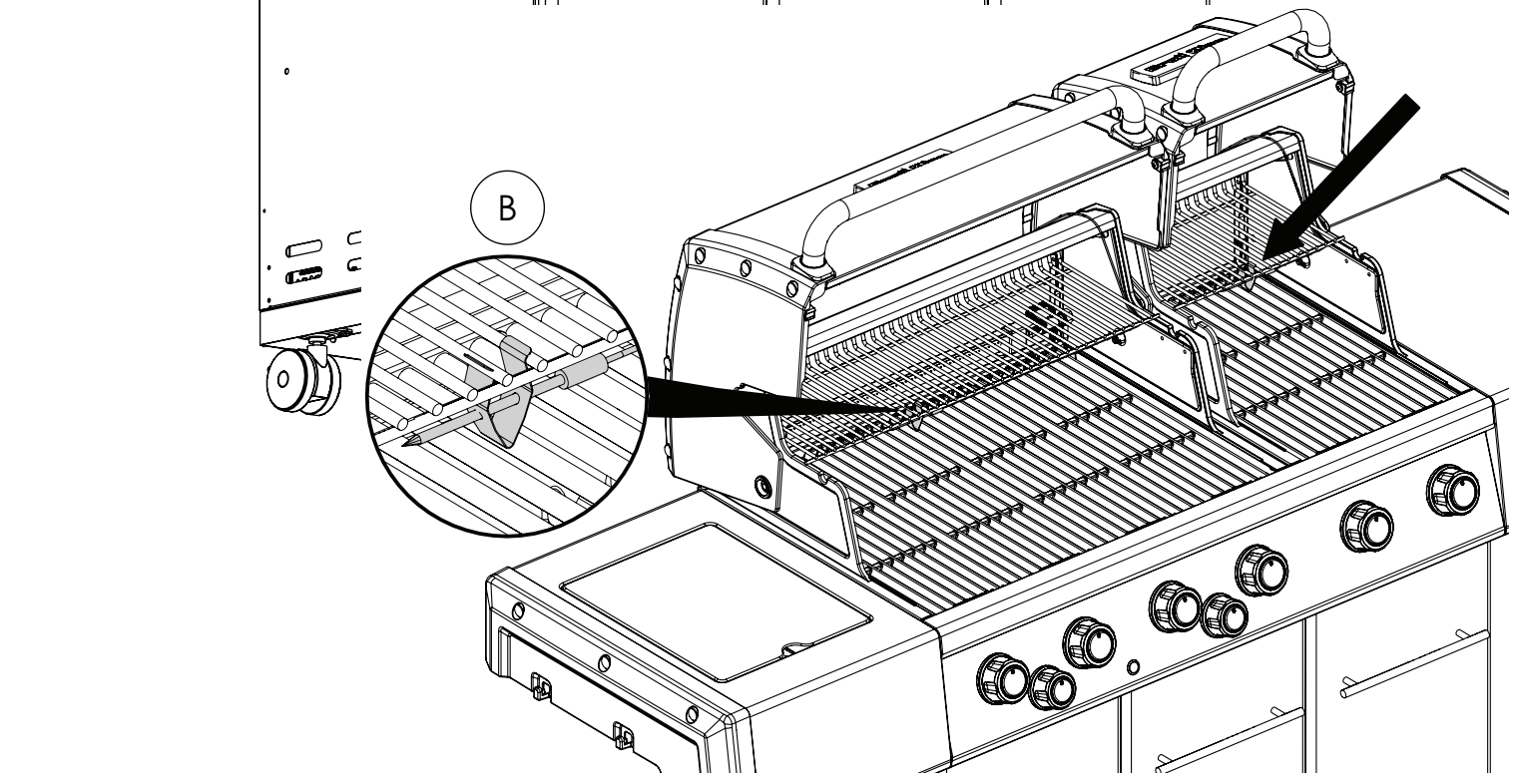

19	

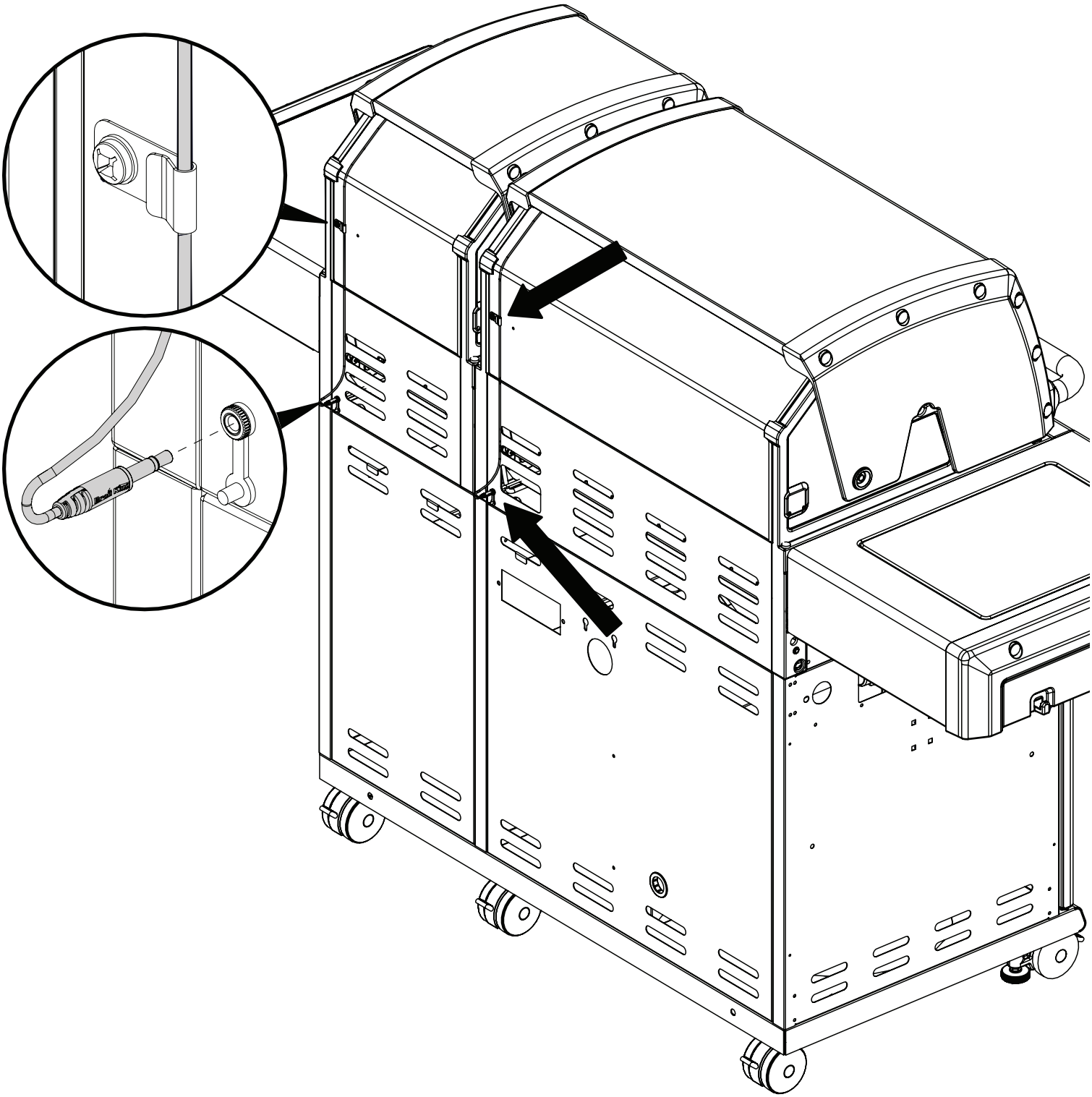

20

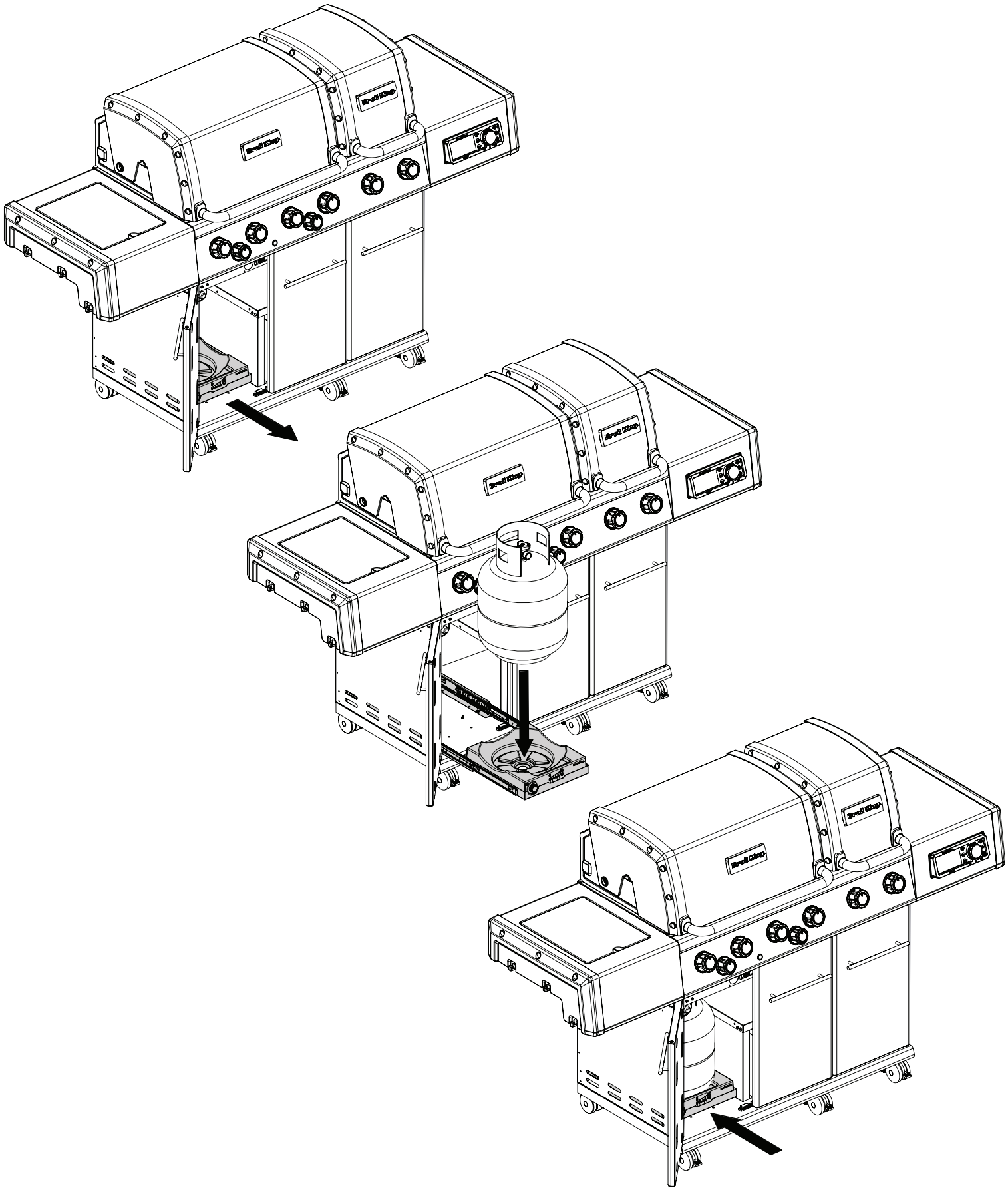

21	

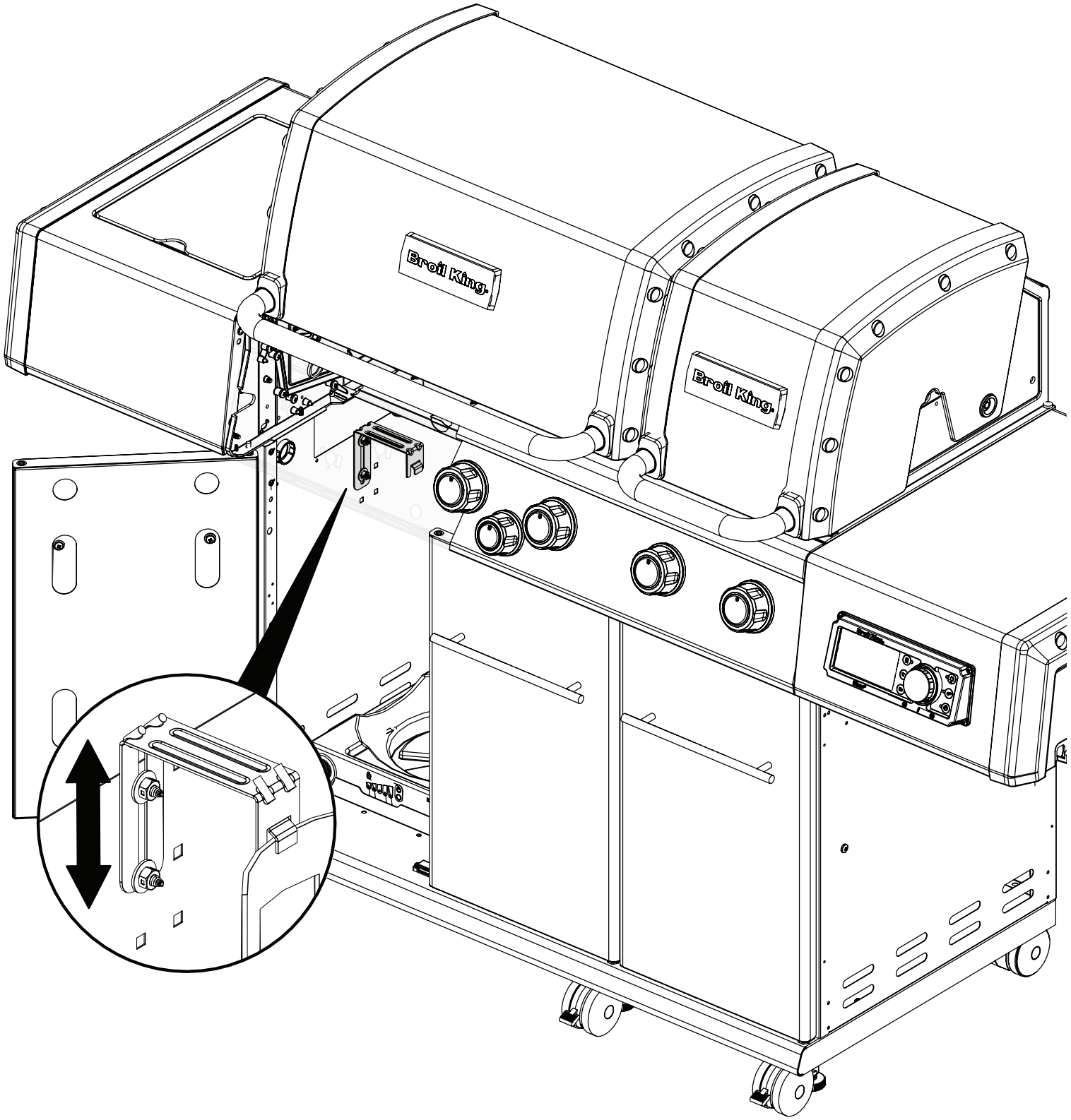

22

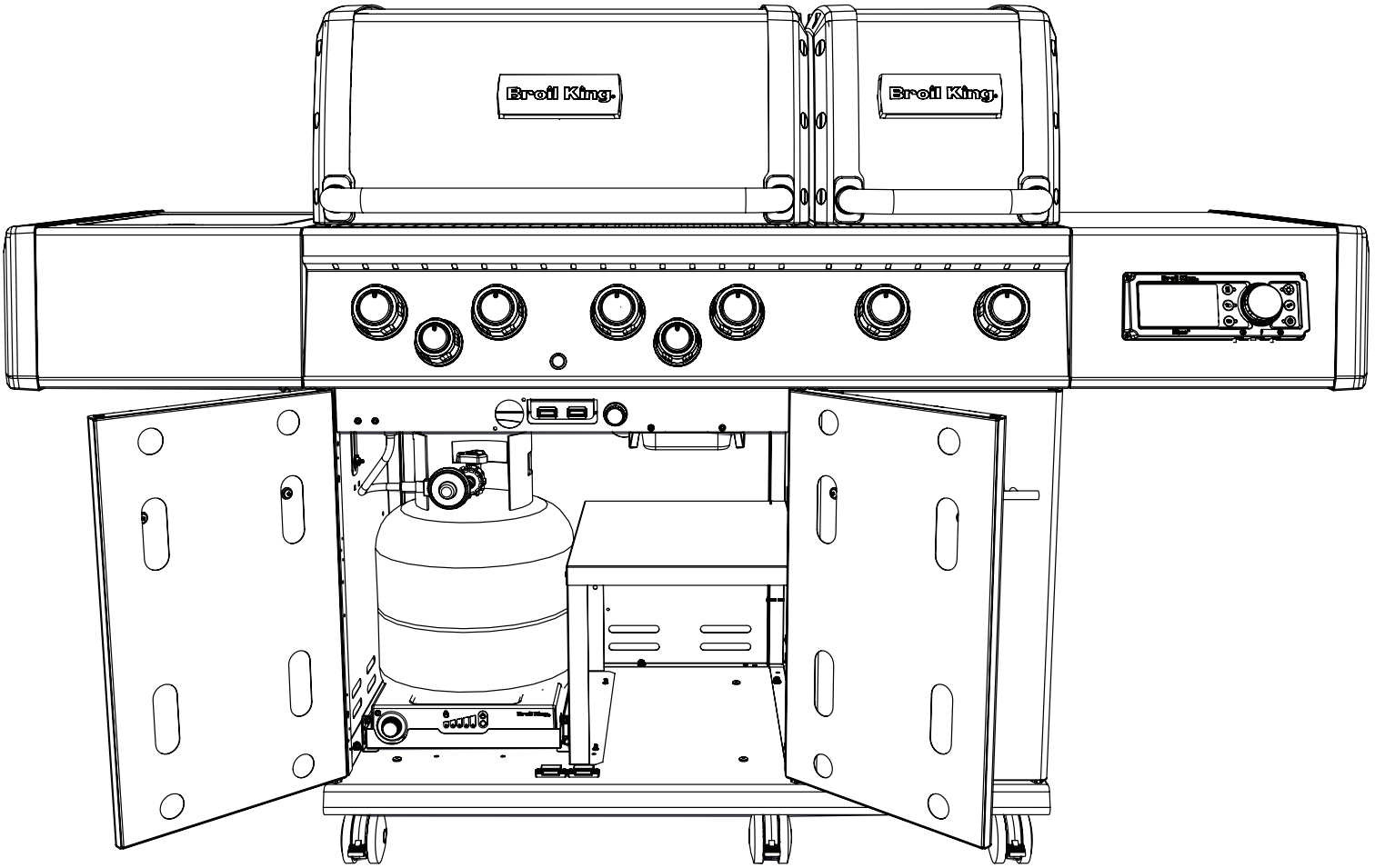

23

(4) AA

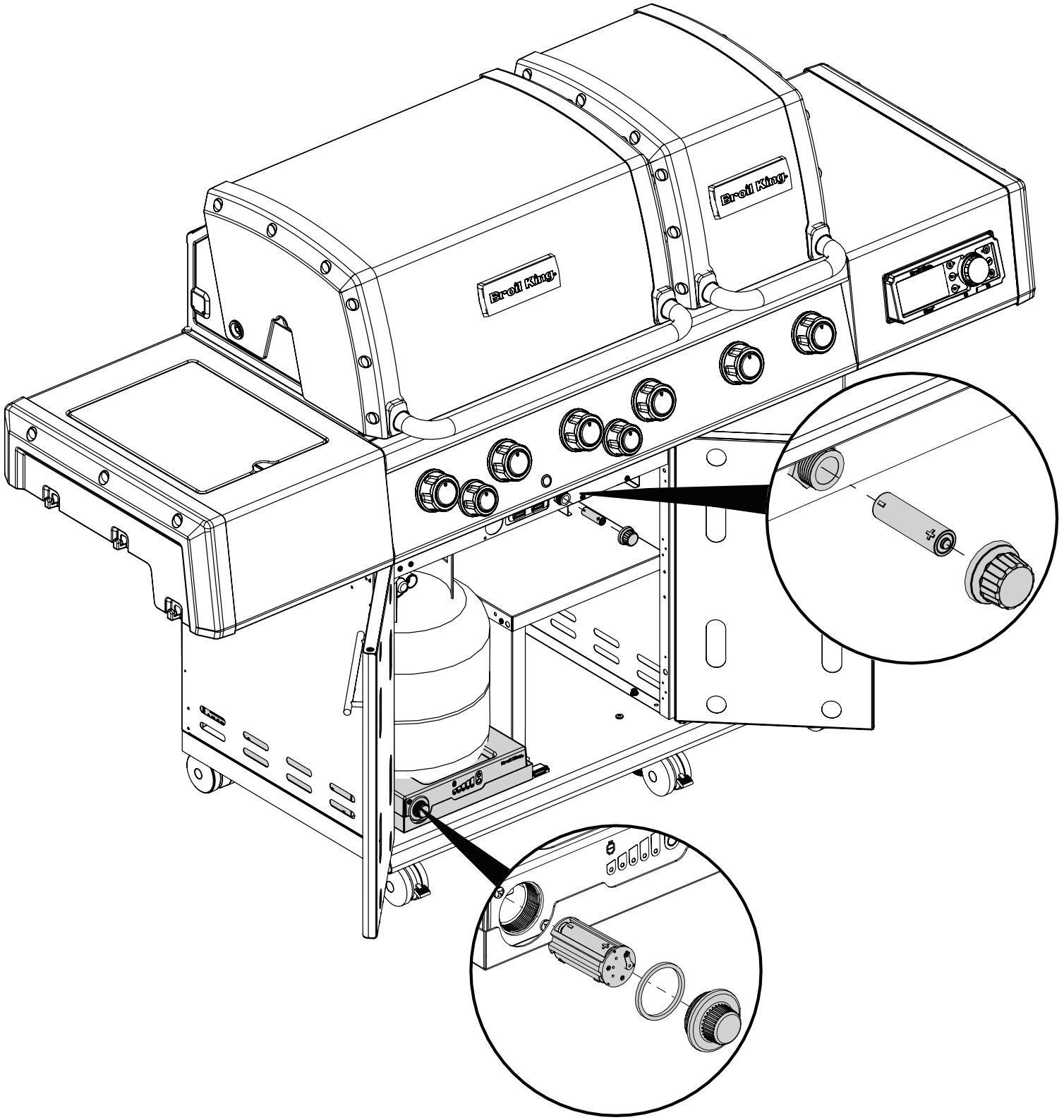

24	

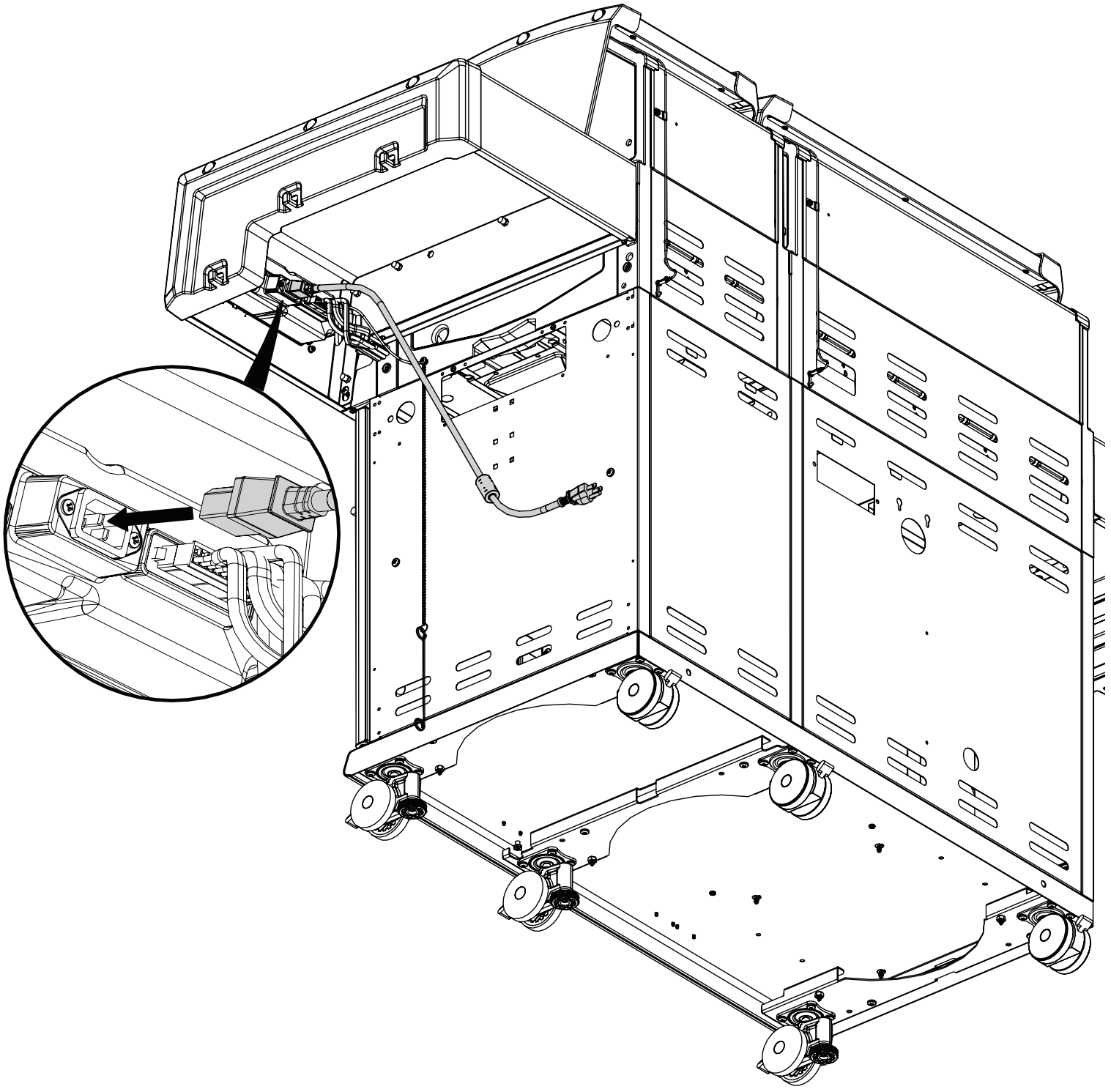

25

(2) 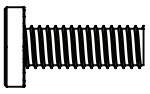 (2) 

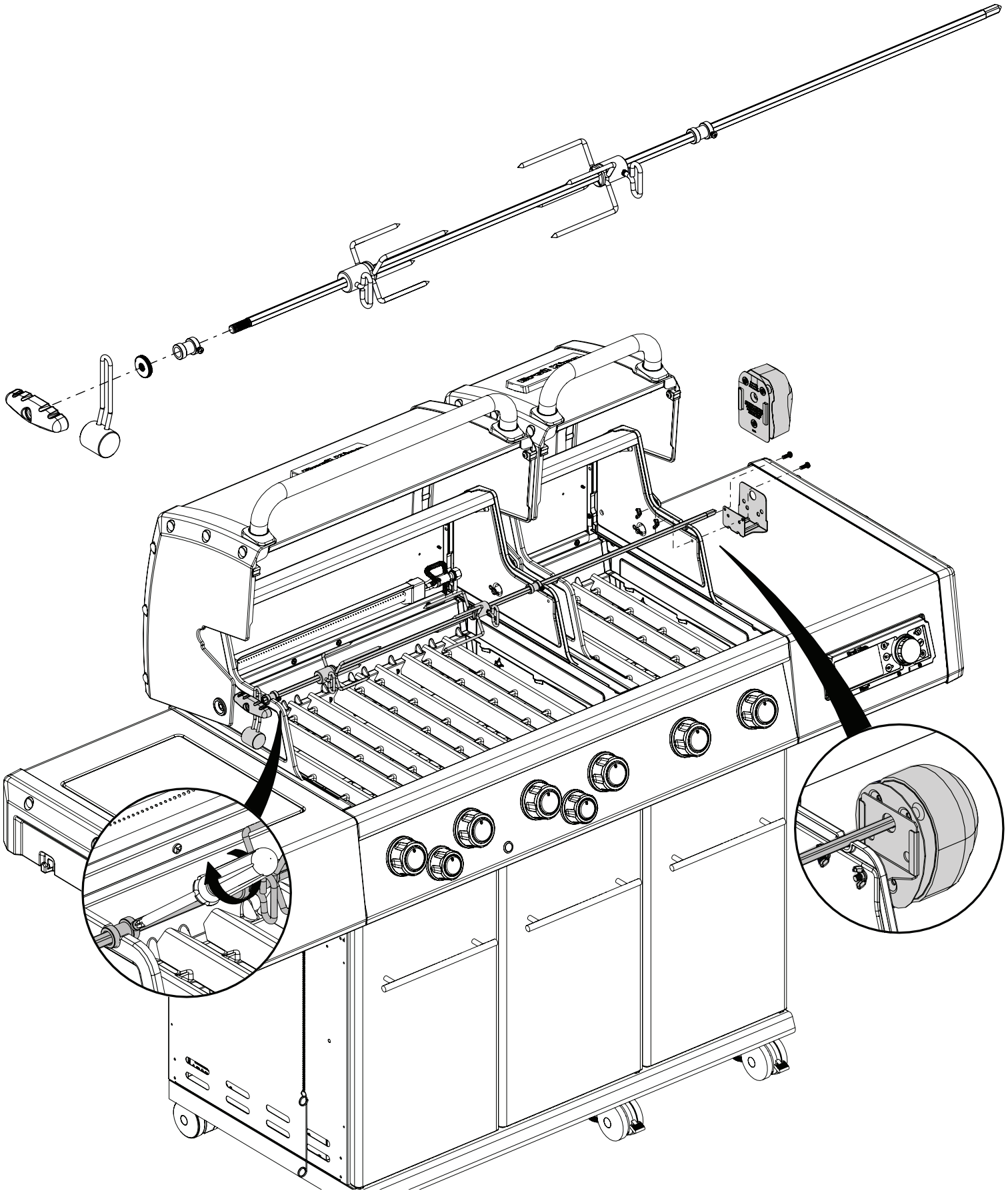

PARTS LIST / LISTE DES PIECES

KEY #	ITEM #	DESCRIPTION	DESCRIPTION	6892-44	6893-44
1	22008-703	FIRE BOX ASSEMBLY	ASSEMBLAGE DE LA CHAMBRE À FEU	1	1
1A	22003-703	FIRE BOX ASSEMBLY	ASSEMBLAGE DE LA CHAMBRE À FEU	1	1
2	87305-301	LID ASSEMBLY	ASSEMBLAGE DU COUVERCLE	1	•
	87305-303	LID ASSEMBLY	ASSEMBLAGE DU COUVERCLE	•	1
2A	87303-301	LID ASSEMBLY	ASSEMBLAGE DU COUVERCLE	1	•
	87303-303	LID ASSEMBLY	ASSEMBLAGE DU COUVERCLE	•	1
5	27249-904	GREASE SHIELD	PROTECTION CONTRE LA GRAISSE	6	6
7	Y-11544S	SCREW - BURNER	VIS - BRÛLEUR	6	6
8	S21242	HITCH PIN CLIP	ATTACHE DE CHEVILLE	6	6
18	22009-372	GRID	GRILLE	6	6
20	22005-992	GRID - WARMING RACK	GRILLE - MAINTIEN AU CHAUD	1	1
20A	22003-992	GRID - WARMING RACK	GRILLE - MAINTIEN AU CHAUD	1	1
22	12025-103	COLLECTOR BOX	RECIPIENT	1	1
22A	12023-103	COLLECTOR BOX	RECIPIENT	1	1
24	22051-91A	LED ASSEMBLY	DIODES ÉLECTROLUMINESCENTES	8	8
25	22929-103LP	BURNER	BRÛLEUR	6	6
26	22602-71A	CONTROL KNOB	BOUTON DE CONTROLE	6	6
27	22601-71A	CONTROL KNOB	BOUTON DE CONTROLE	2	2
28	22058-883	CONTROL COVER	PANNEAU DE CONTROLE	1	1
29	Y-11542	BEZEL STOP	OBTURATEUR	1	1
30	Y-12674	KNOB ADAPTER	ADAPTATEUR DE BOUTON	1	1
32	10111-16A	HOSE	TUYAU	1	1
33	10153-93	QUICK DISCONNECT FITTING	DÉBRANCHEMENT RAPIDE	1	1
35	29258-074IR	CONTROL ASSEMBLY	SOUPAPE	1	1
36	10342-T21	ELECTRODE – SIDE BURNER	ELECTRODE – BRULEUR DE COTE	1	1
38	Y-11990	HEX NUT	ÉCROU	1	1
40	10114-16	HOSE & REGULATOR	TUYAU ET REGULATEUR PL	1	1
42	10342-E13	ELECTRODE	ELECTRODE	2	2
43	10342-E22	ELECTRODE	ELECTRODE	1	1
44	10342-45	ELECTRONIC IGNITOR	ALLUMAGE ÉLECTRONIQUE	1	1
44A	25070-93	BUTTON - IGNITOR	BOUTON - ALLUMAGE	1	1
44B	25070-92	IGNITOR HARNESS	LE FIL ÉLECTRIQUE - ALLUMEUR	1	1
47	21035-9911	GREASE RAIL	GUIDE DU BAC A GRAISSE	2	2
47A	21033-9911	GREASE RAIL	GUIDE DU BAC A GRAISSE	2	2
48	51009-007	GREASE PAN	CUVETTE A GRAISSE	2	2
49	27055-901	GREASE TRAY	PLATEAU A GRAISSE	1	1
49A	27053-901	GREASE TRAY	PLATEAU A GRAISSE	1	1
50	22051-0011	GREASE RAIL	GUIDE DU BAC A GRAISSE	2	2
51	22009-103	FLAV-R-WAVE ®	FLAV-R-WAVE ®	6	6
56	24005-12A	HANDLE	POIGNÉE	1	1
56A	24003-12A	HANDLE	POIGNÉE	1	1
58	54009-936	BEZEL	MONTURE	4	4
59	10081-BK614	NAMEPLATE	PLAQUE D'IDENTIFICATION	2	2
61	Y-12550	LID PROBE BRACKET	SUPPORT DE SONDE	2	2
62	23189-018	SHELF END CAP - RH	PAC DU BORD - DROITE	1	1
63	23189-038	SHELF END CAP - LH	PAC DU BORD - GAUCHE	1	1
64	Y-12552	PROBE BRACKET	SUPPORT DE SONDE	2	2
65	20005-000	MATCH LIGHT - STICK	ALLUMETTES	2	2
68	27305-1111A	DOOR	PORTE	2	•
	27305-113A	DOOR	PORTE	•	2
69	27305-1311A	DOOR	PORTE	2	•
	27305-133A	DOOR	PORTE	1	1
70	76100-933A	HANDLE	POIGNÉE	3	3
78	21335-1111	BRACKET - DOOR CATCH	CROCHET DE PORTE	1	1

PARTS LIST / LISTE DES PIECES

KEY #	ITEM #	DESCRIPTION	DESCRIPTION	6892-44	6893-44
78A	21333-9211	BRACKET - DOOR CATCH	CROCHET DE PORTE	1	1
80	21109-9011R	SIDE PANEL	PANNEAU LATERALE	2	2
80A	21109-9011RL	SIDE PANEL	PANNEAU LATERALE	1	1
82	25208-2011	CABINET SHELF	L'ETAGERE DU CABINET	1	1
83	21036-9011	CABINET SHELF SUPPORT	SUPPORT POUR L'ETAGERE	1	1
84	21099-11A	TANK SCALE	TABLETTE INFERIEUR	1	1
85	S21084	SCREW #14 X 5/8	VIS #14 X 5/8	9	9
88	21305-9211R	PANEL - REAR	PANNEAU - ARRIÈRE	1	1
88A	25308-9211R	PANEL - REAR	PANNEAU - ARRIÈRE	1	1
90	25098-9511	BASE	TABLETTE INFERIEURE	1	1
100	21039-9111	CASTOR BRACKET	SUPPORT DE ROULLETTE	3	3
102	10892-23	CASTOR	ROULETTES	3	3
102A	10892-285	CASTOR	ROULETTES	3	3
103	20005-006N	TANK BRACKET	SUPPORT DU RESERVOIR	1	1
114	23109-893	SHELF	PLANCHETTE LATERALE	1	1
115	23109-853	SHELF	PLANCHETTE LATERALE	1	1
123	Y-12117	BUSHING	DOUILLE	2	2
125	23000-253	SIDE BURNER COVER	COUVERCLE LATÉRAL	1	1
126	20395-4A	SIDE BURNER	BRULEUR DE COTE	1	1
127	18670	SCREEN	ÉCRAN	1	1
128	23001-79	GRID	GRILLE	1	1
130	27905-354	BURNER ROTISSERIE	BRÛLEUR DE TOURNEBROCHE	1	1
133	S15278	ROTISSERIE HARDWARE	MATÉRIEL DE RÔTISSERIE	1	1
135	10240-17	HINGE PIN	GOUPILLE DE CHARNIÈRE	1	1
136	S21128S	SCREW #8-32 X 5/8	VIS #8-32 X 5/8	15	15
137	S15260	SPIT ROD	BROCHETTE	1	1
138	S15287	4 PRONG FORKS	FOURCHETTE A 4 FOURCHON	2	2
139	20006-000	ROTISSERIE BRACKET	SUPPORT	1	1
140	S21125	SCREW #8 X 1/2	VIS #8 X 1/2	6	6
141	Y-11559	BOLT 1/4-20 X 1	BOULON 1/4-20 X 1	4	4
142	S21127S	SCREW #8-32 X 7/16	VIS #8-32 X 7/16	2	2
144	Y-12220	BUSHING	DOUILLE	1	1
145	S21235	HINGE PIN	GOUPILLE DE CHARNIÈRE	2	2
146	S21233	HITCH PIN CLIP	ATTACHE DE CHEVILLE	3	3
147	Y-11231	LID BUMPER	BUTOIR DU COUVERCLE	4	4
148	10240-20	DOOR PIN	GOUPILLE DE LA PORTE	3	3
149	Y-11551	DOOR PIN	GOUPILLE DE LA PORTE	3	3
150	Y-12124	DOOR PIN CAP	CAP PORTE PIN	3	3
151	Y-12857	WASHER	RONDELLE	6	6
152	Y-12222	MAGNET	AIMANT	3	3
153	Y-12223	SNAP IN MAGNET	AIMANT	3	3
154	Y-11560	SCREW 1/4-20 X 1-1/2	VIS 1/4-20 X 1-1/3	12	12
155	S21124	SCREW #8 X 1/2	VIS #8 X 1/2	24	24
156	Y-11793	NUT 1/4-20	ECROU 1/4-20	12	12
157	Y-12835	SCREW #6-32 X 1/4	VIS #6-32 X 1/5	2	2
158	Y-12641	SCREW SHOULDER #8 X 1/2	VIS SHOULDER #8 X 1/3	2	2
160	Y-29304	SCREW #10-24 X 3/8	VIS #10-24 X 3/8	10	10
161	Y-12310	SCREW 1/4-20 X 3/4	VIS 1/4-20 X 3/4	4	4
163	S35094	SCREW #10-24 X 5/8	VIS #10-24 X 5/8	2	2
164	Y-29307	NUT #10-24	ECROU #10-24	2	2
165	Y-11570	SCREW M6 X 12MM	VIS M6 X 12MM	6	6
166	Y-29306	SCREW #10-24 X 3/4	VIS #10-24 X 3/4	4	4
167	Y-11981	BOLT 1/4-20 X 1	BOULON 1/4-20 X 1	6	6
169	S21061	WING NUT	ECROU PAPILLON	2	2

PARTS LIST / LISTE DES PIECES

KEY #	ITEM #	DESCRIPTION	DESCRIPTION	6892-44	6893-44
171	S15236	MOTOR	MOTEUR	1	1
172	S15508	ELECTRODE	ELECTRODE	1	1
173	S21362	SPRING	RESSORT	1	1
174	S21255	WASHER	RONDELLE	2	2
175	Y-11546	BOLT - 1/4:20 X 5/8	BOULON - 1/4:20 X 5/8	2	2
176	Y-11795	NUT 1/4-20	ECROU 1/4-20	2	2
177	Y-29299S	SCREW #10-24 X 5/8	VIS #10-24 X 5/8	4	4
180	S35095	SCREW #10-24 X 5/8	VIS #10-24 X 5/8	2	2
181	25053-70	HARNESS - OVEN LIGHTS	LE FIL ÉLECTRIQUE - LUMIERE DE FOUR	1	1
182	25020-71	OVEN LIGHT	LUMIERE DE FOUR	3	3
183	25080-41	POWER CORD	RALLONGE ÉLECTRIQUE	1	1
184	25059-70	HARNESS EXTENSION	FIL D'EXTENSION	1	1
185	25030-72	HARNESS - OVEN LIGHTS	LE FIL ÉLECTRIQUE - LUMIERE DE FOUR	1	1
186	Y-12865	SCREW 1/4-20 X 3/4	VIS 1/4-20 X 3/4	40	40
188	25051-70	HARNESS - SOLENOID	LE FIL ÉLECTRIQUE - SOLÉNOÏDE	1	1
189	25080-34	CONNECTOR - CONTROLLER	CONNECTEUR	1	1
190	25020-81	HARNESS - LED LIGHT	LE FIL ÉLECTRIQUE	2	2
193	Y-11239	LID BUMPER	BUTOIR DU COUVERCLE	4	4
194	29305-73A	EXTENSION WIRE	FIL D'EXTENSION	2	2
195	45301-951	TEMPERATURE PROBE	SONDE DE TEMPÉRATURE	2	2
196	25050-73	HARNESS - OVEN LIGHT	LE FIL ÉLECTRIQUE	1	1
197	42309-64A	MEAT PROBES	SONDE À VIANDE	2	2
199	43209-88	CONTROLLER GASKET	JOINT DU CONTRÔLEUR	1	1
200	43209-91A	CONTROLLER	LE CONTRÔLEUR	1	1

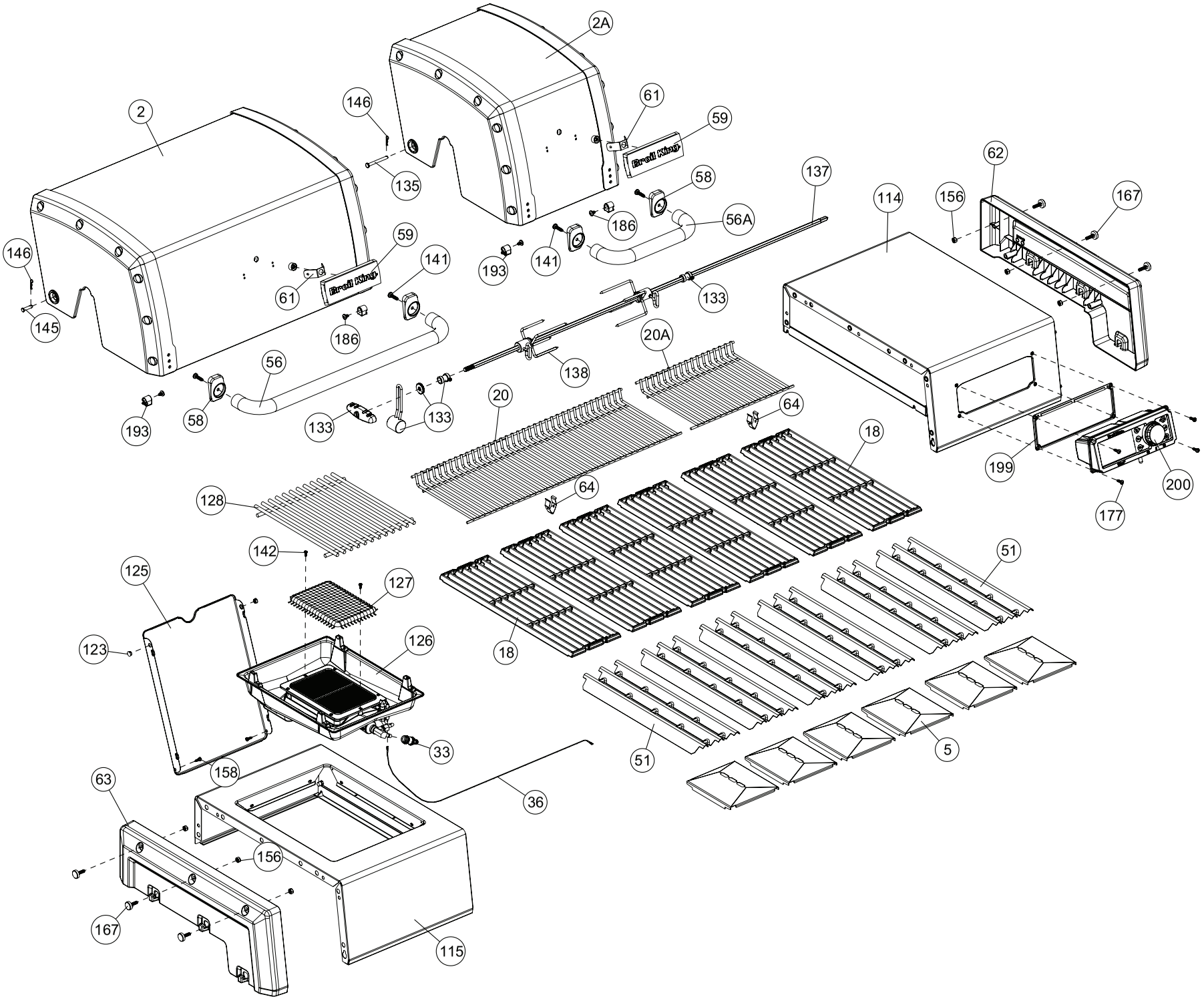
2A
2
146
61
59
135
58
137
62
114
156
167
186
56A
146
59
141
193
141
133
145
61
186
20A
56
138
20
64
193
58
133
133
18
199
200
64
177
128
142
51
125
127
123
126
18
33
51
5
63
158
36
156
167
115

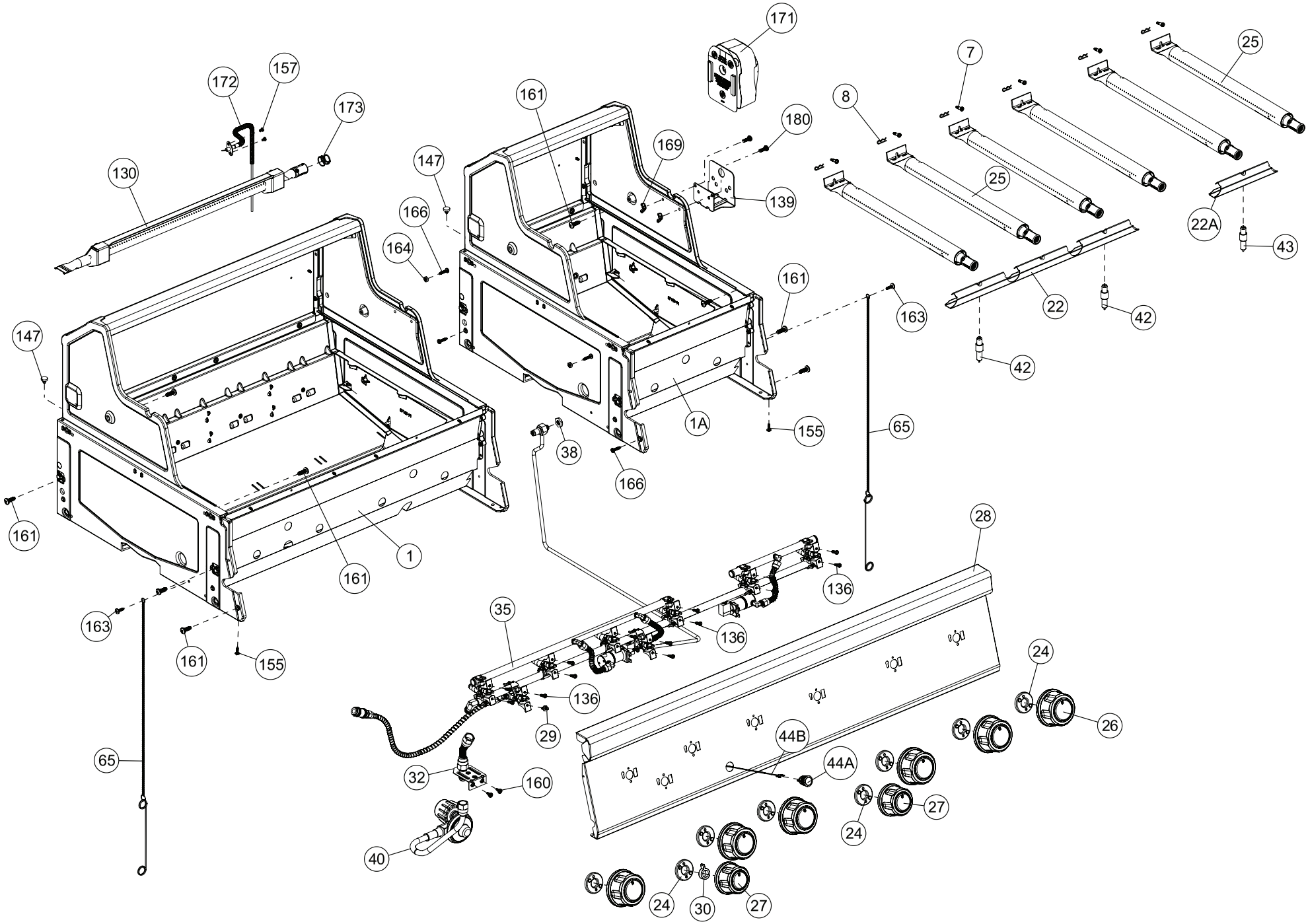
171
172
157
173
130
161
169
180
139
147
166
164
161
163
147
1A
155
38
166
65
161
161
1
163
161
155
65
7
8
25
25
22A
43
22
42
42
28
136
136
35
136
29
24
26
44B
44A
32
160
27
24
40
24
30
27

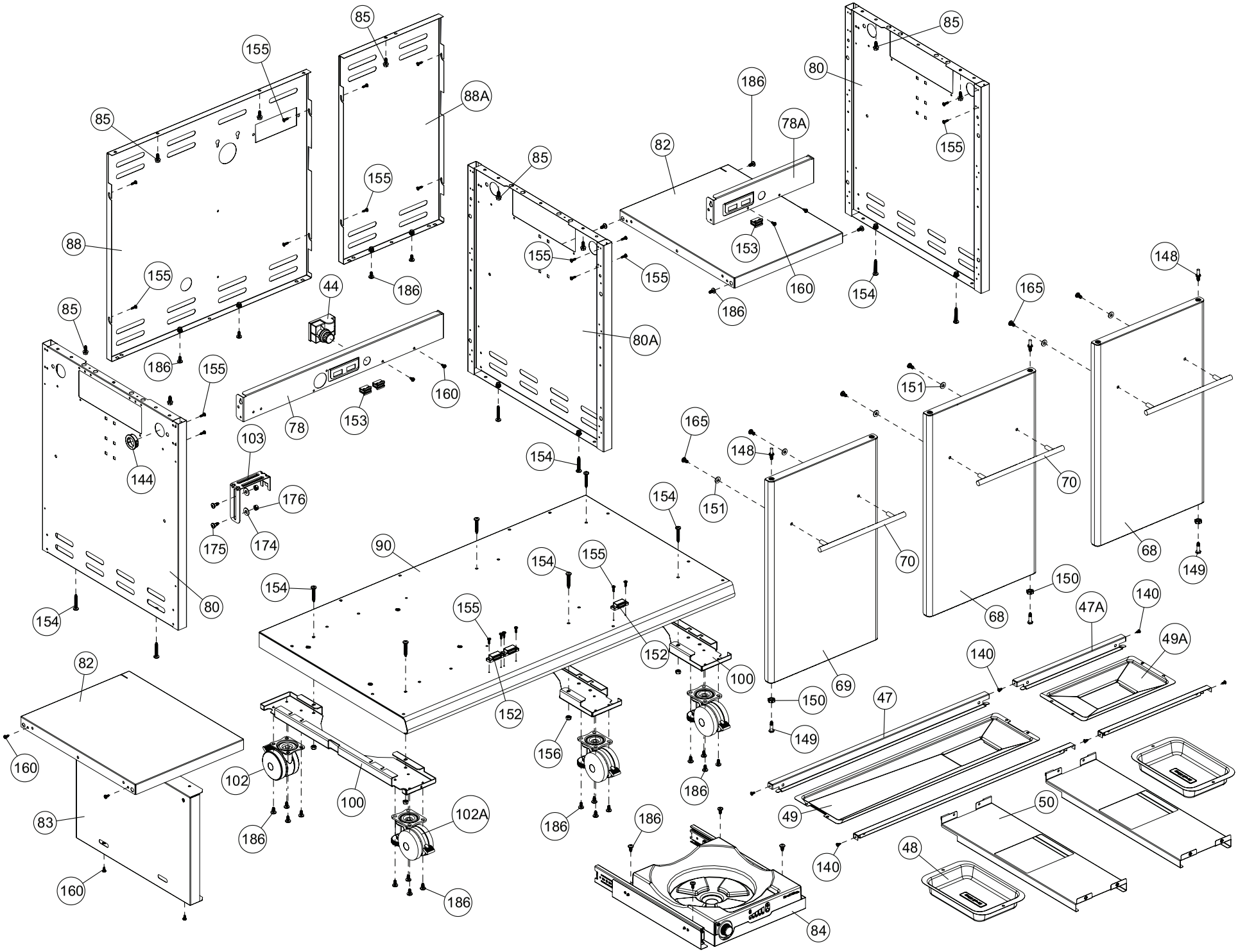

85
155
88A
88
186
44
78
153
160
103
176
174
175
144
80
82
78A
80A
154
90
152
100
156
102
102A
83
84
69
70
68
151
165
148
149
150
47A
140
49A
47
49
50
48

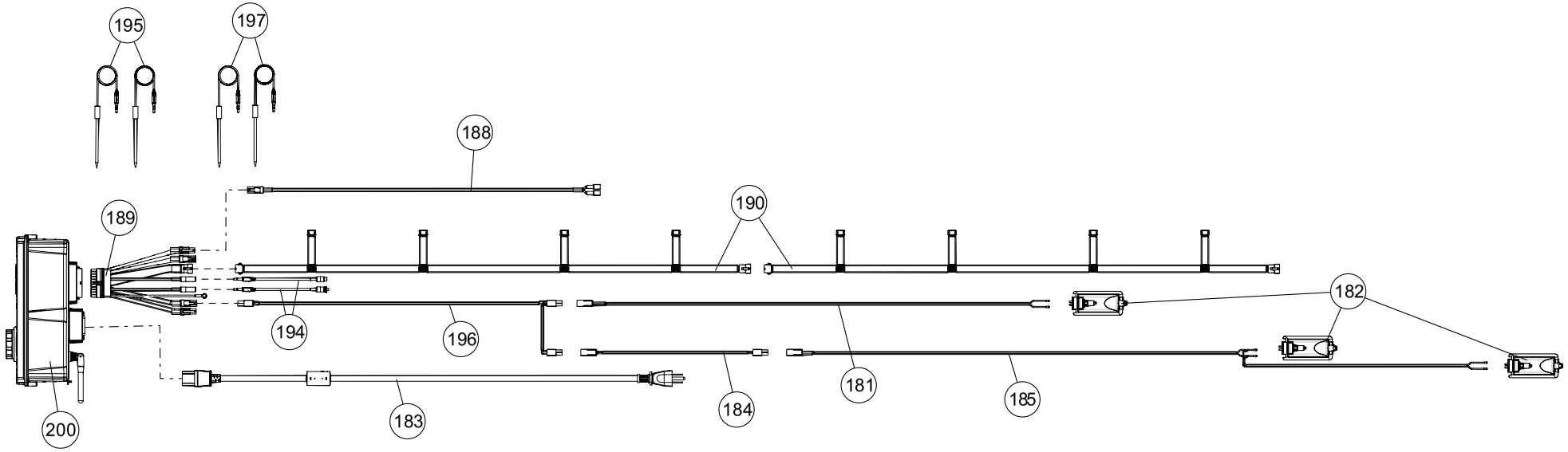
195
197
188
189
190
182
194
196
181
185
184
183
200