Broîl Kîng®

ASSEMBLY MANUAL & PARTS LIST - MANUEL DE MONTAGE & LISTE DE PIECES



Broîl Kîng®
CROWN 420 PRO SHADOW
8651-14
CROWN 420 SHADOW
8651-54



Broîl Kîng®
CROWN 490 PRO SHADOW
8651-44



Broîl Kîng®
CROWN S 440
8653-64



Broîl Kîng®
CROWN S 490
8653-84

RETAIN FOR FUTURE REFERENCE - VEUILLEZ CONSERVER POUR REFERENCE ULTERIEURE

Onward Manufacturing Company Limited
Since 1906
585 Kumpf Drive
Waterloo, Ontario, Canada
N2V 1K3

info@omcbbq.com
1-800-265-2150

50084-R70 REV R 11/26

HARDWARE INCLUDED / MATERIAL INCLUS

S21124	(4)	Y-29304	(2)
Y-12865	(12)	32001-151	(4)
Y-11551	(2)	Y-12125	(2)
56039-211A	(1)	Y-12229	(1)
S21235	(2)	S21233	(2)
S21088	(8)	#3 ROBERTSON / #2 ROBERTSON	
20005-000	(1)		

TOOLS REQUIRED / OUTILS NECESSAIRES

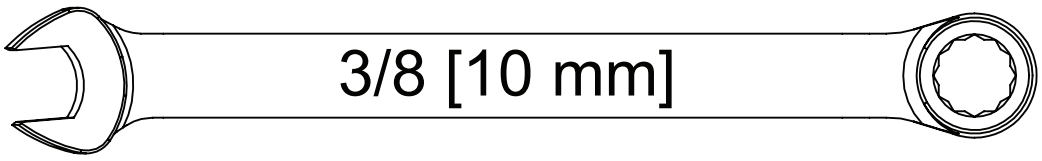

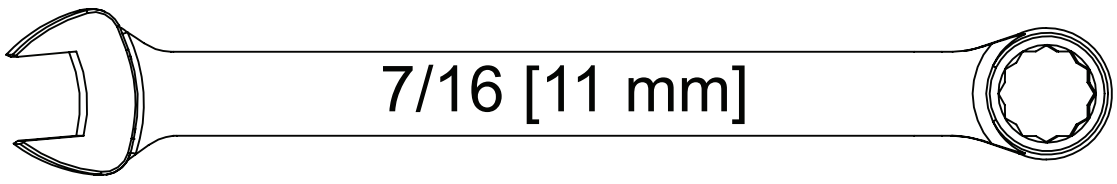

1	

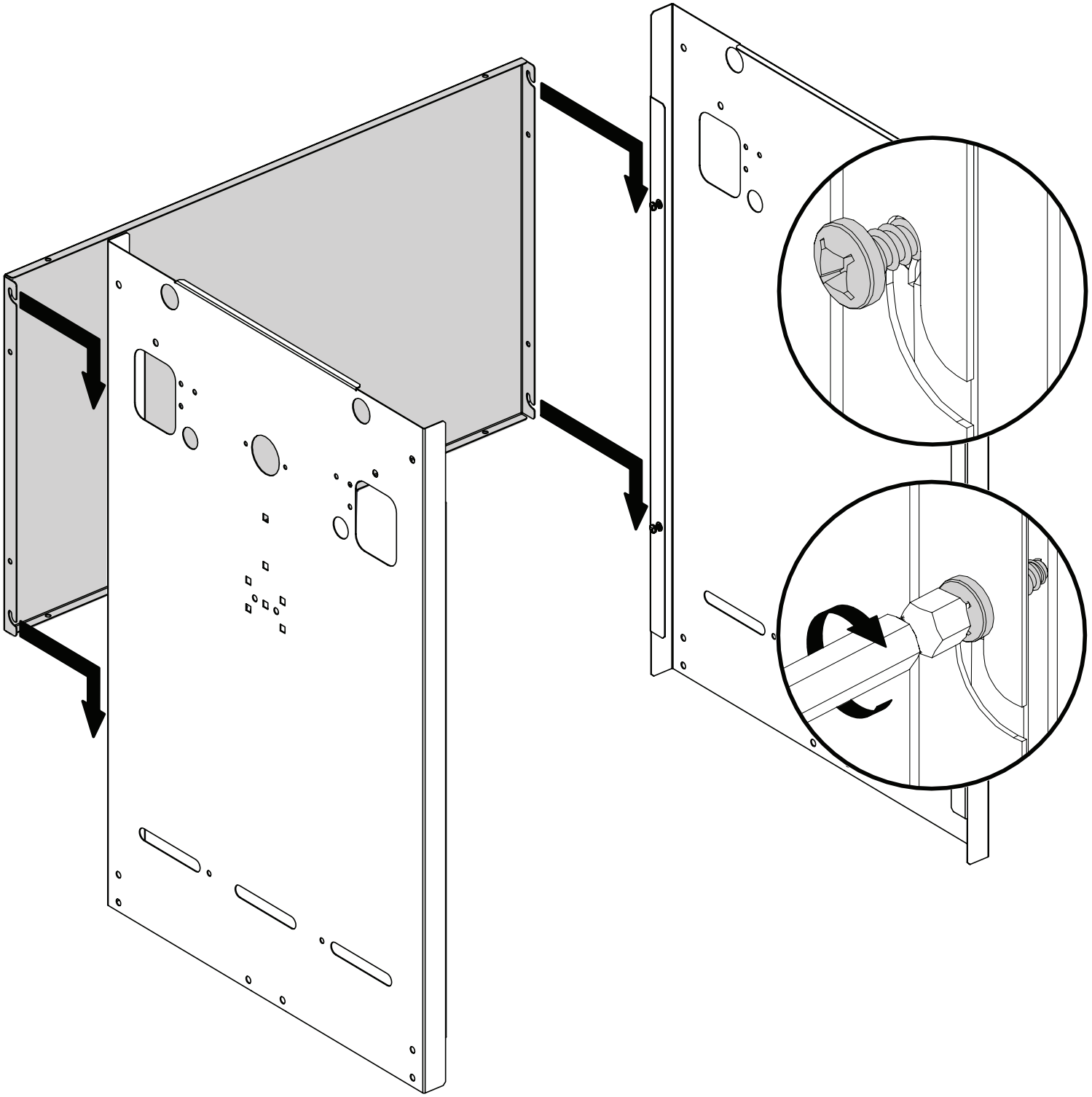

2

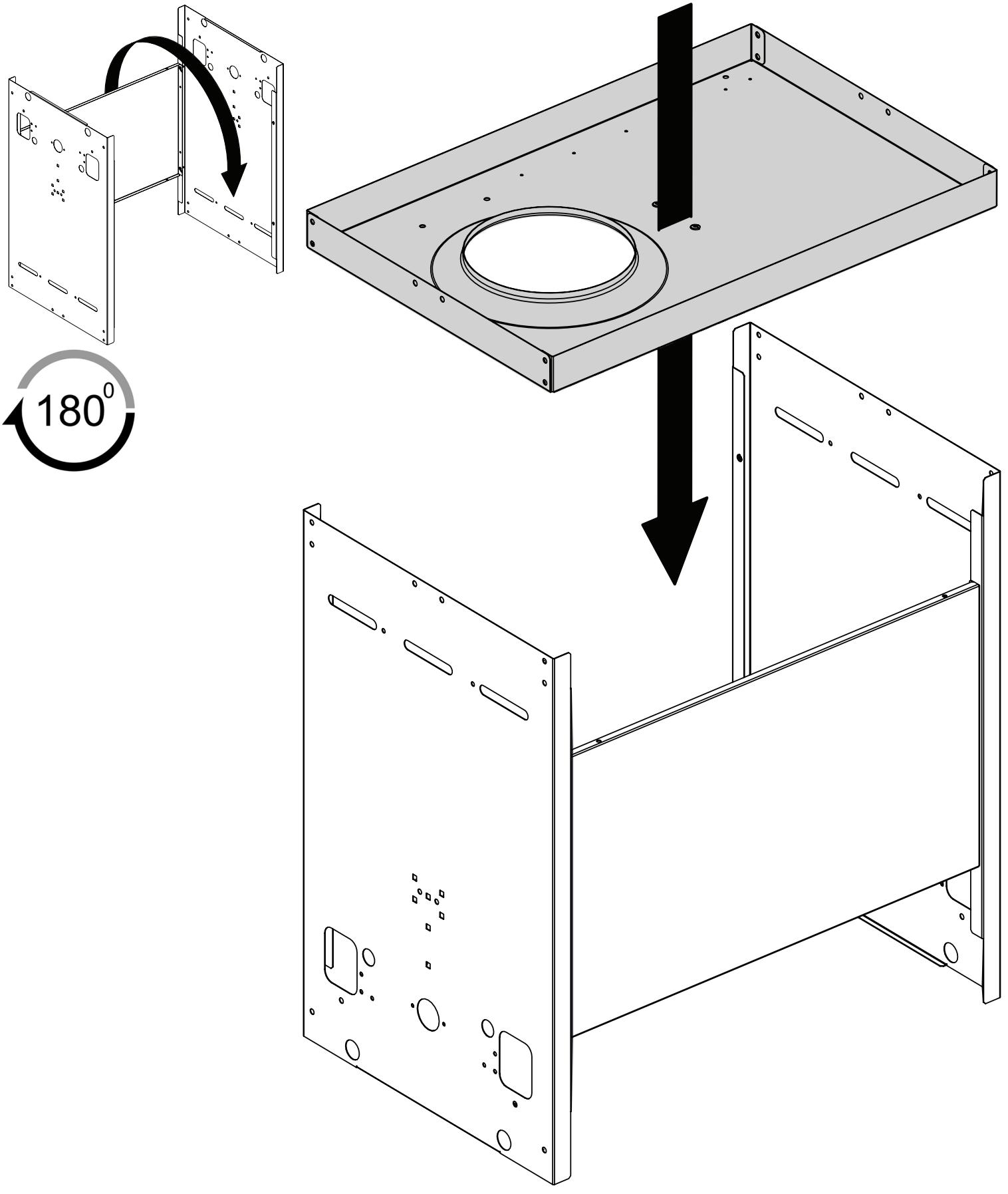

3	(8) 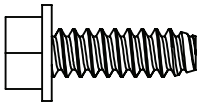

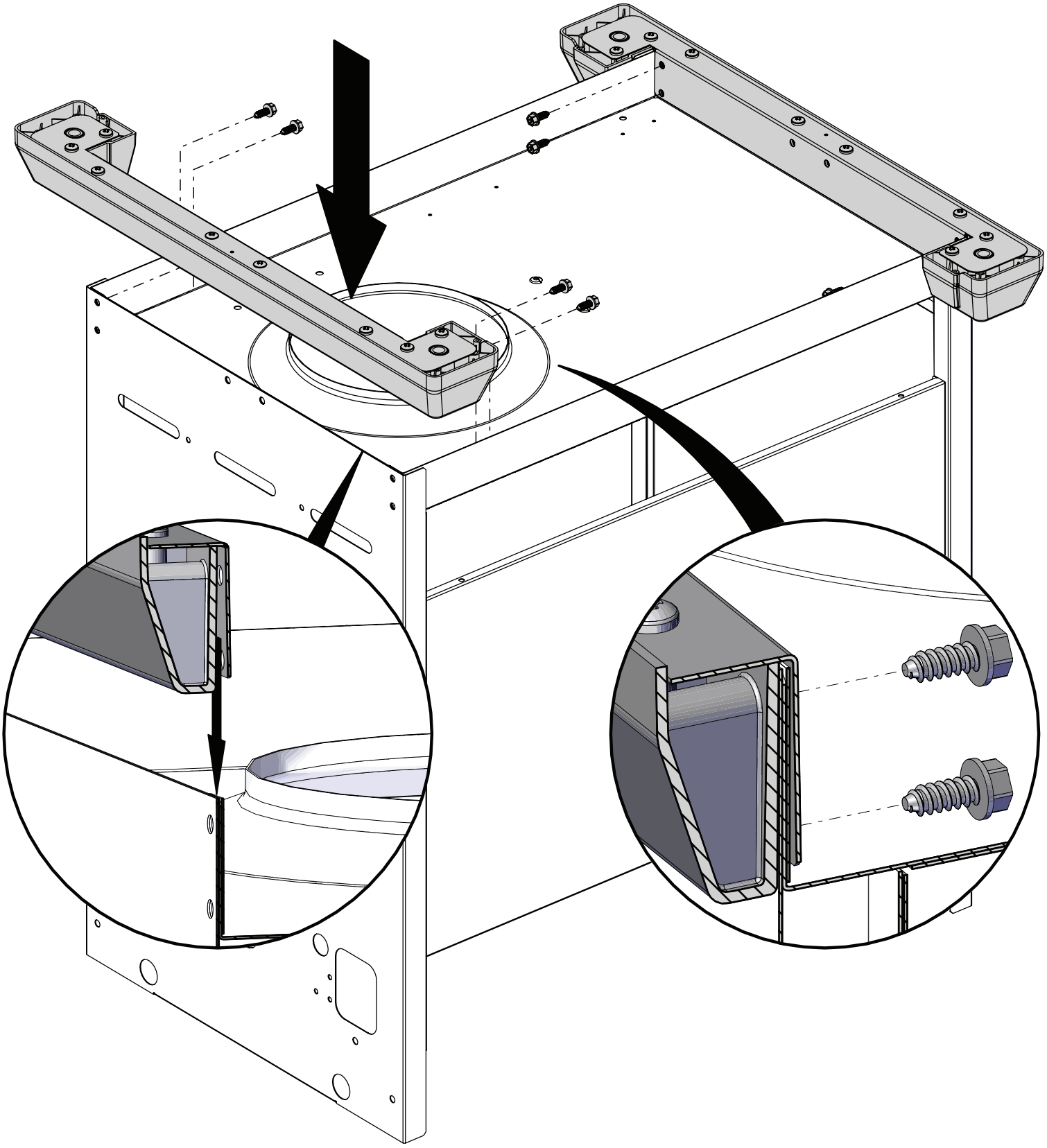

4	(2) 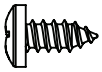

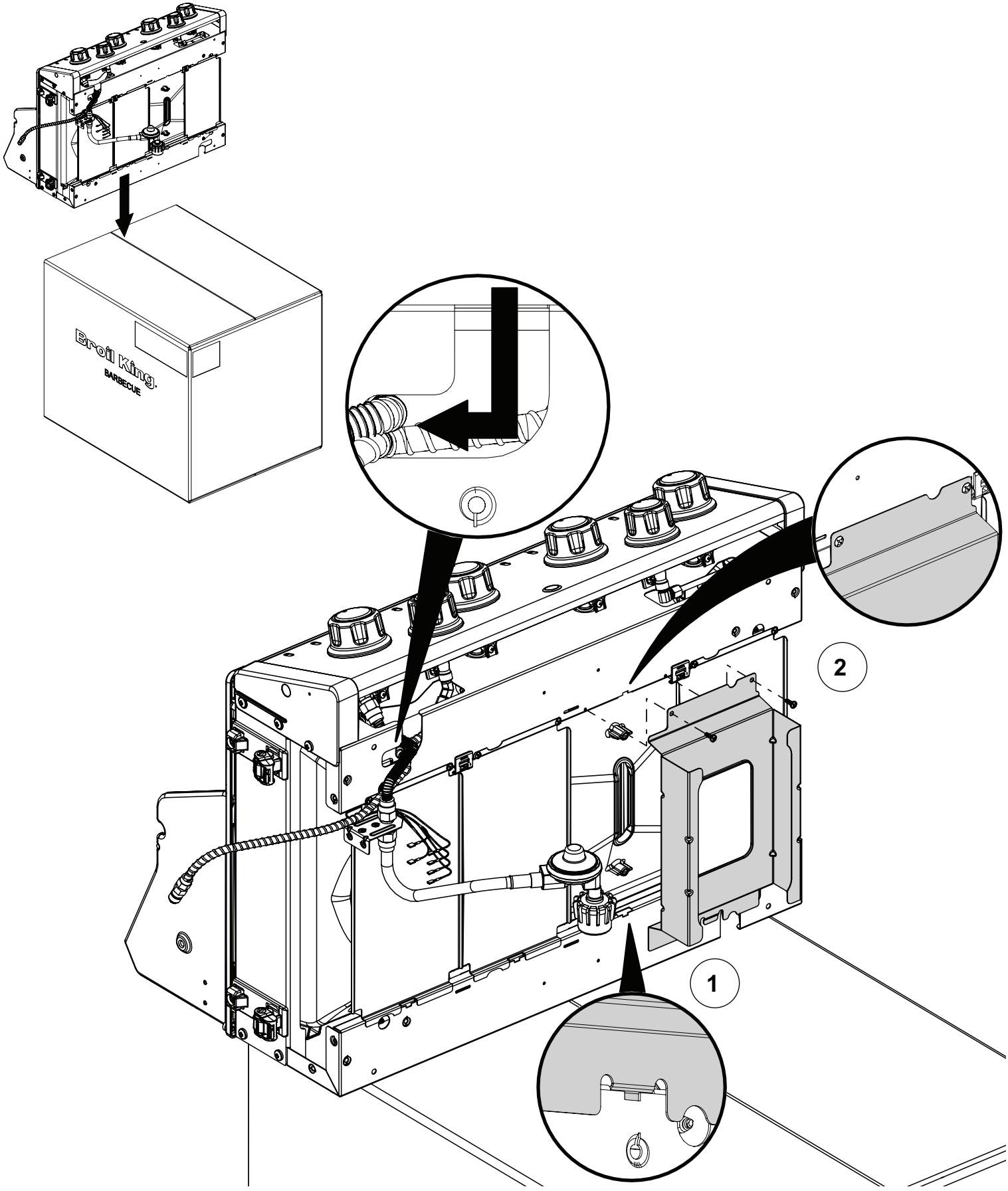

5

(2) (1)

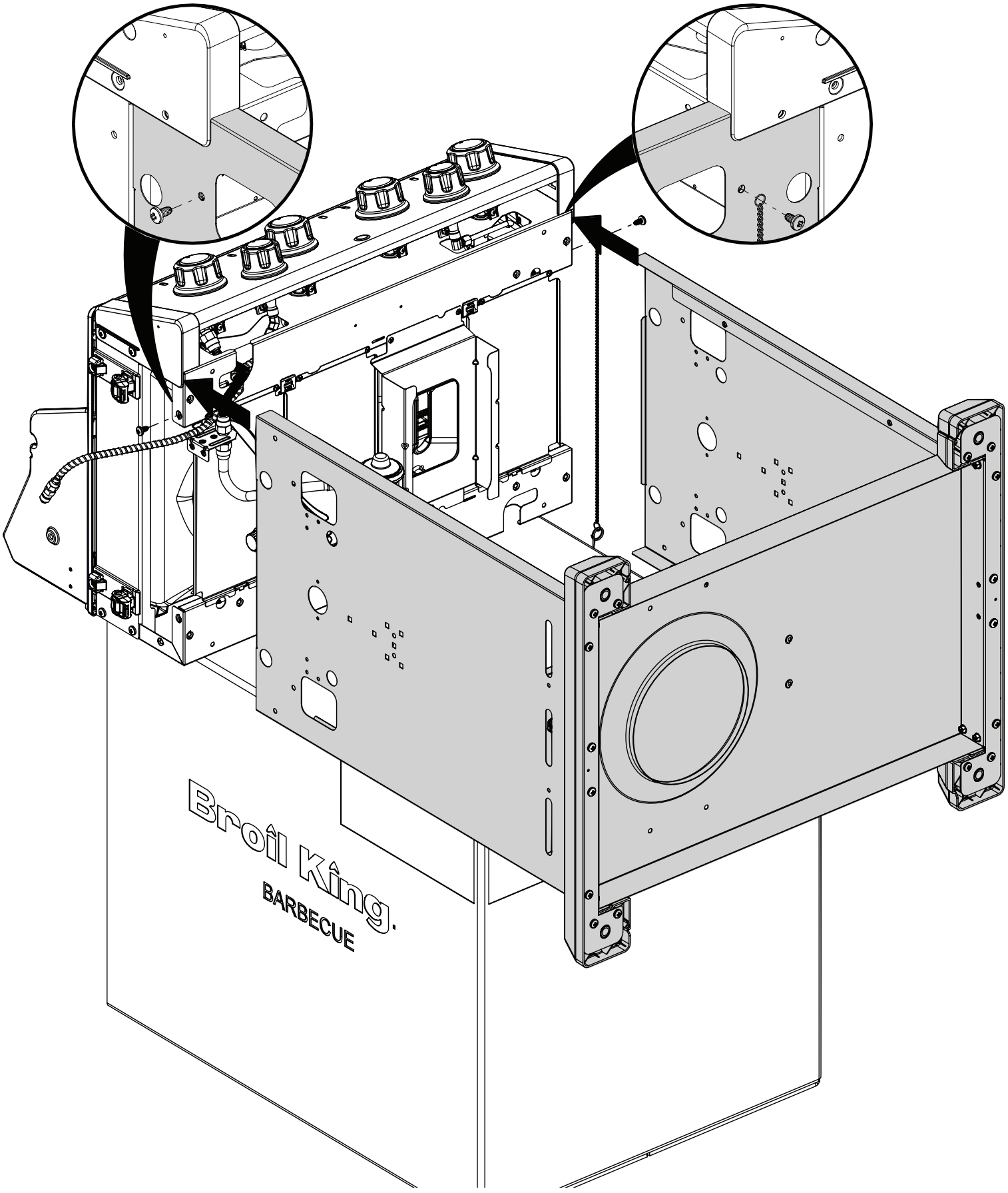

6	(2) 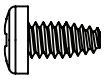

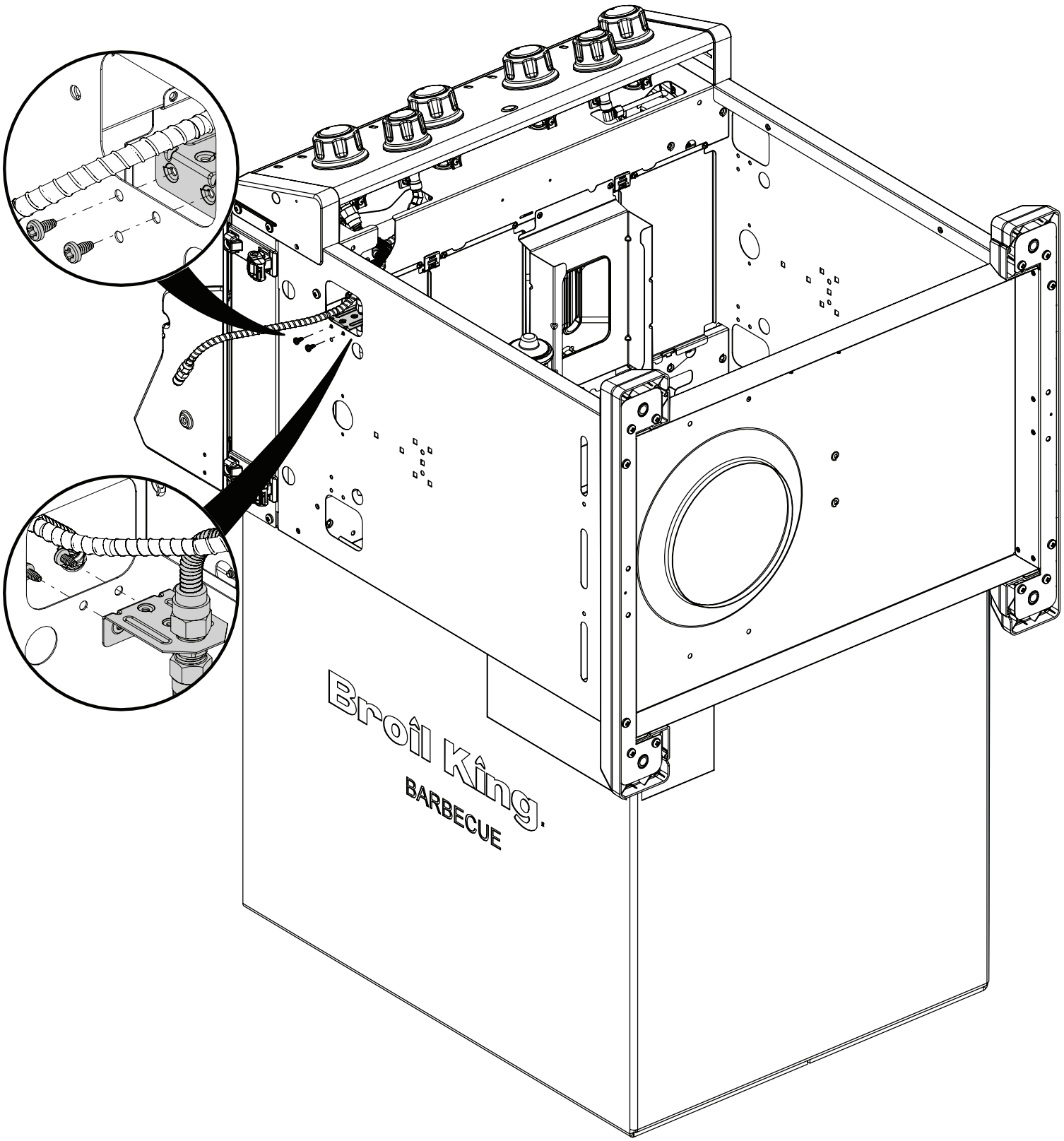

7

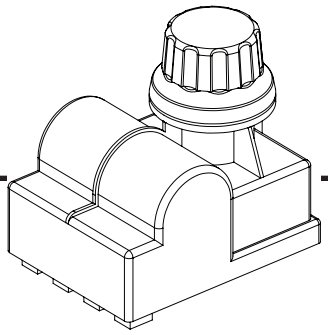

(1) AA

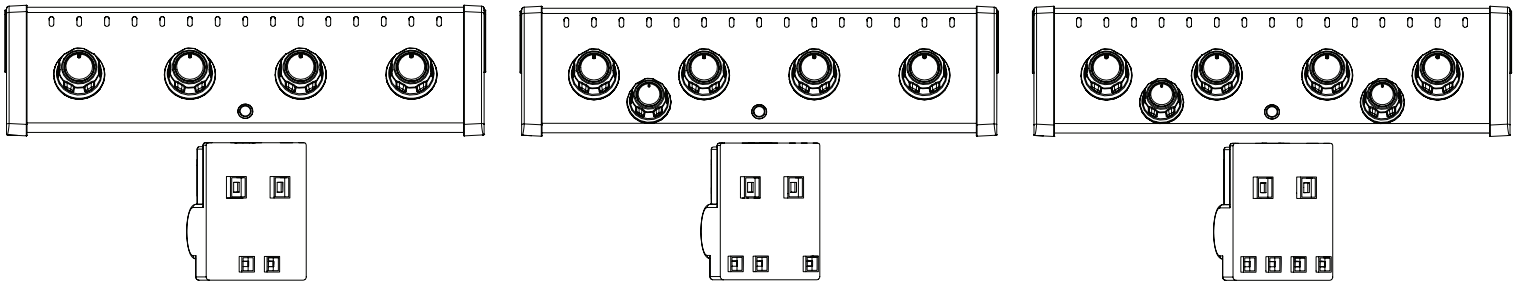

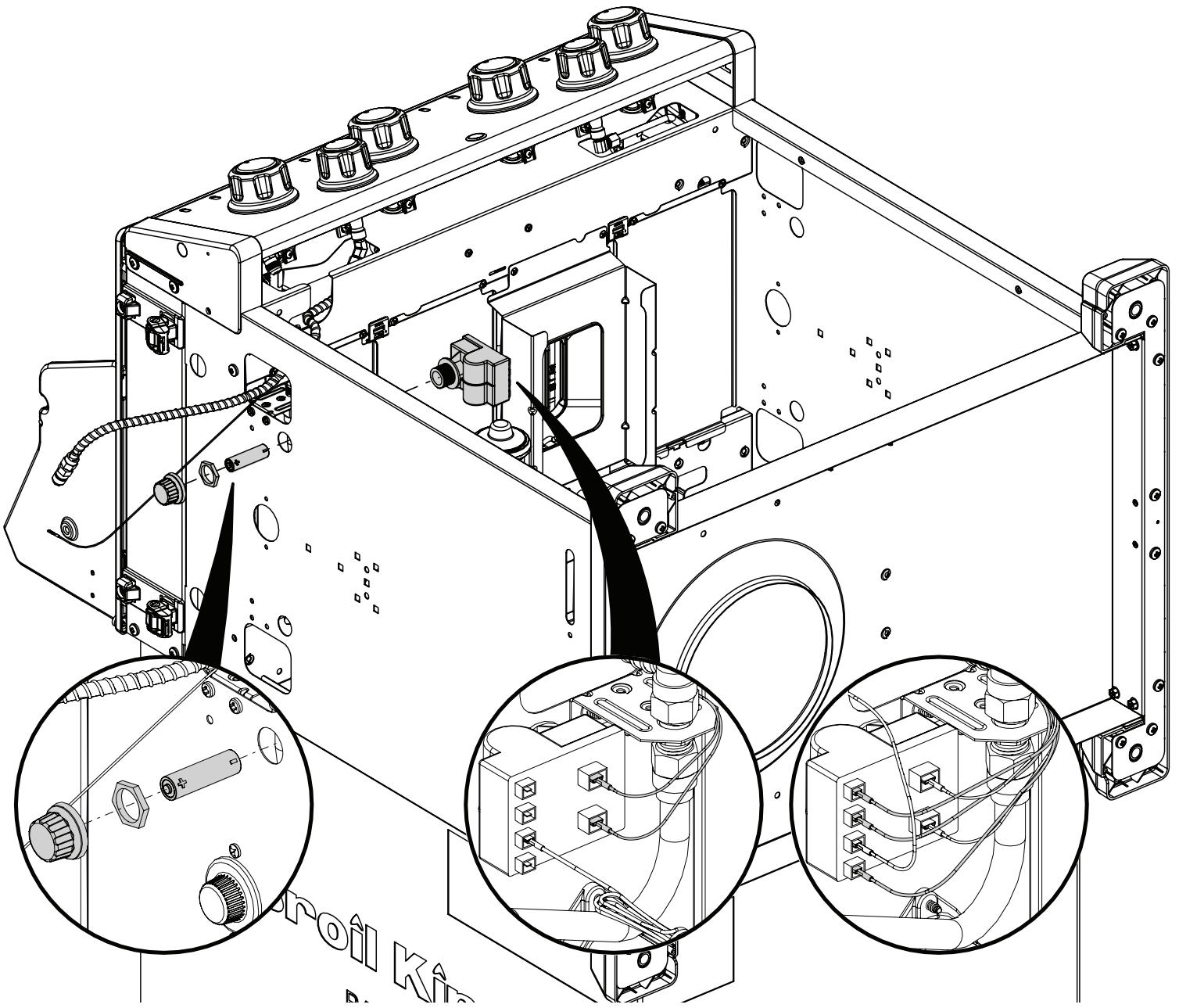

8

(4)  (1) 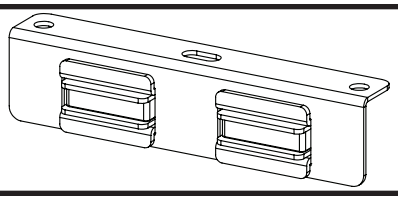 (1) 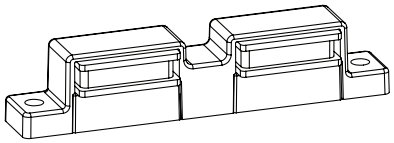

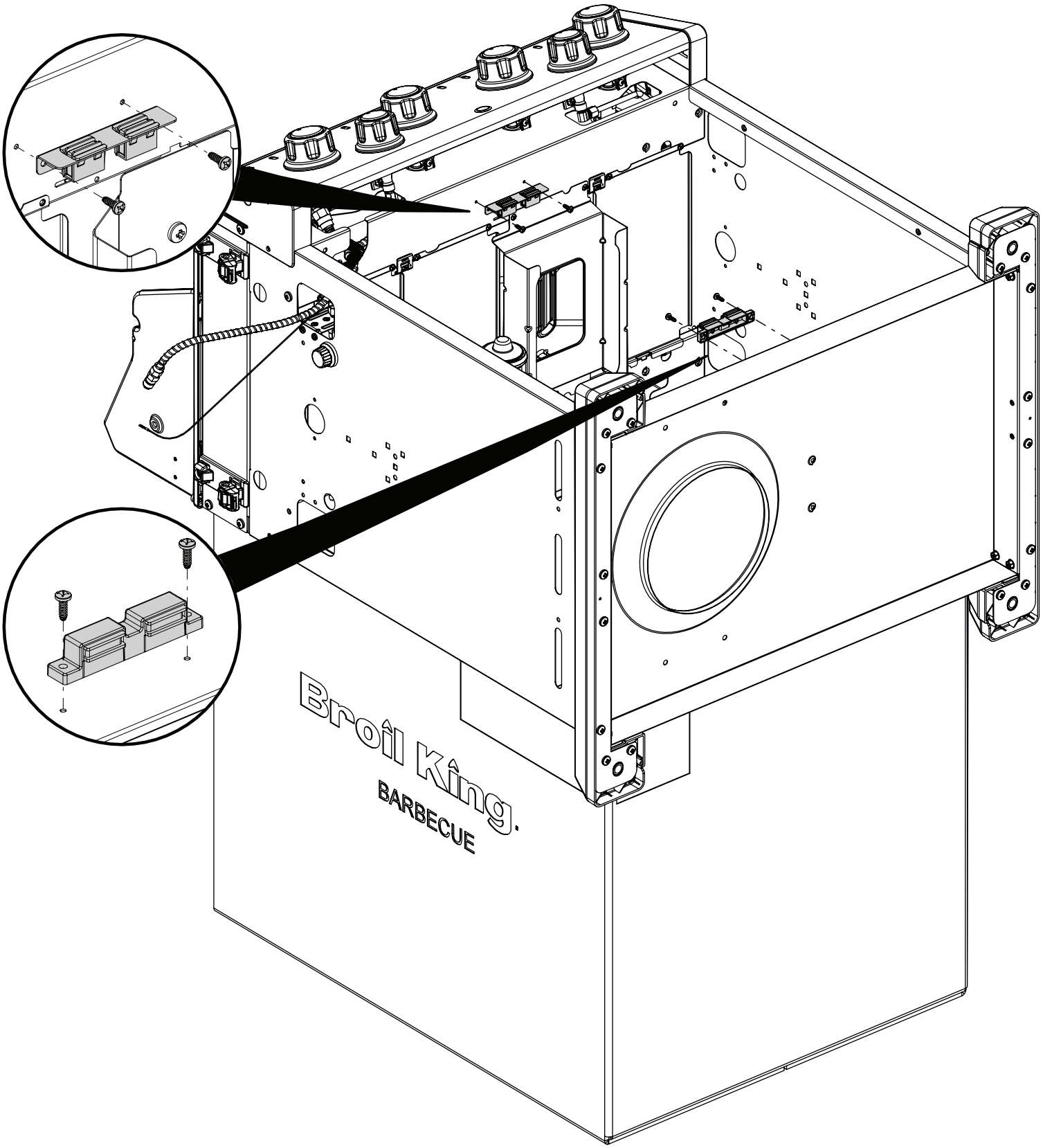

9

(4)

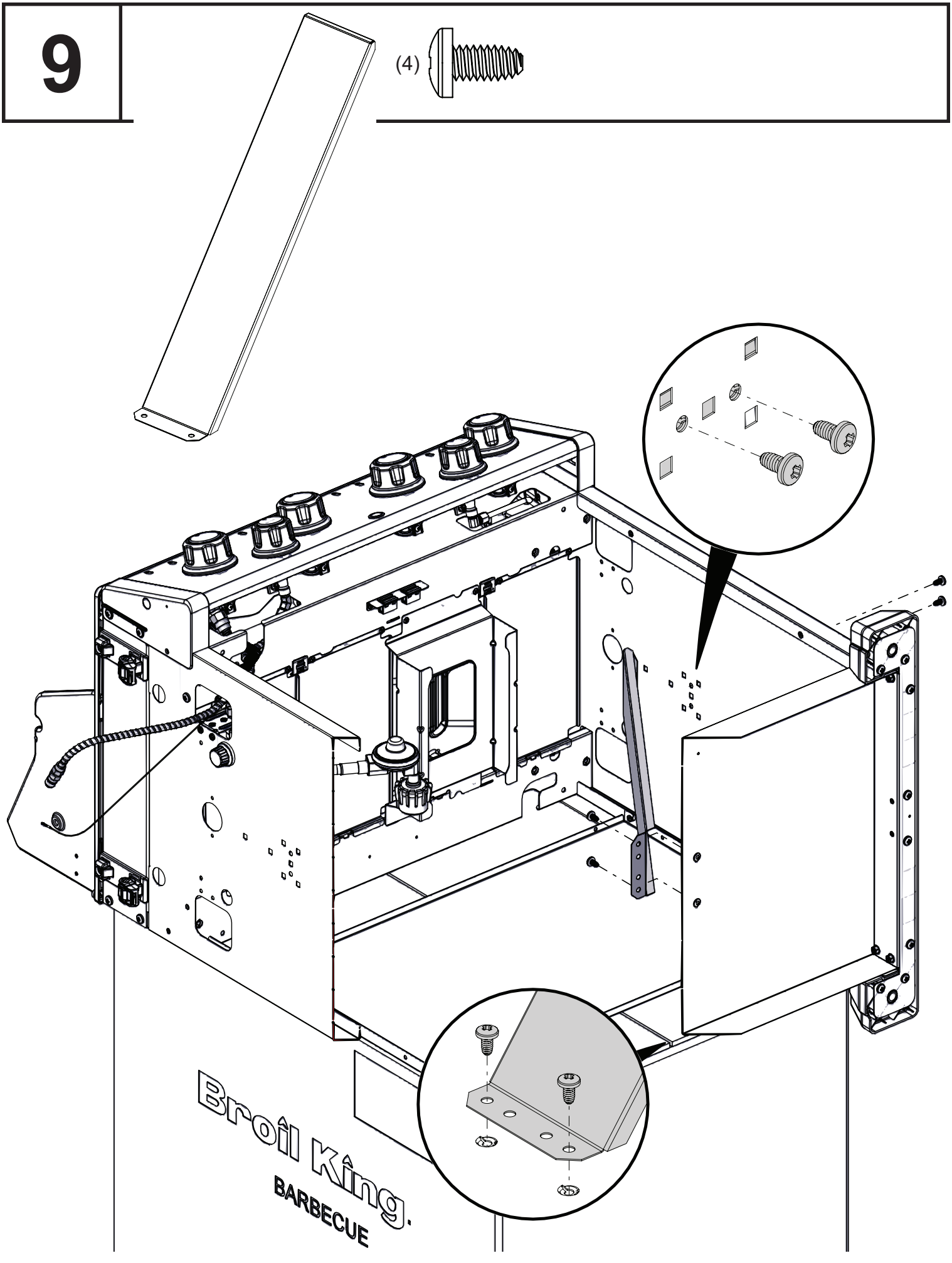

10

(2) (2) (2)

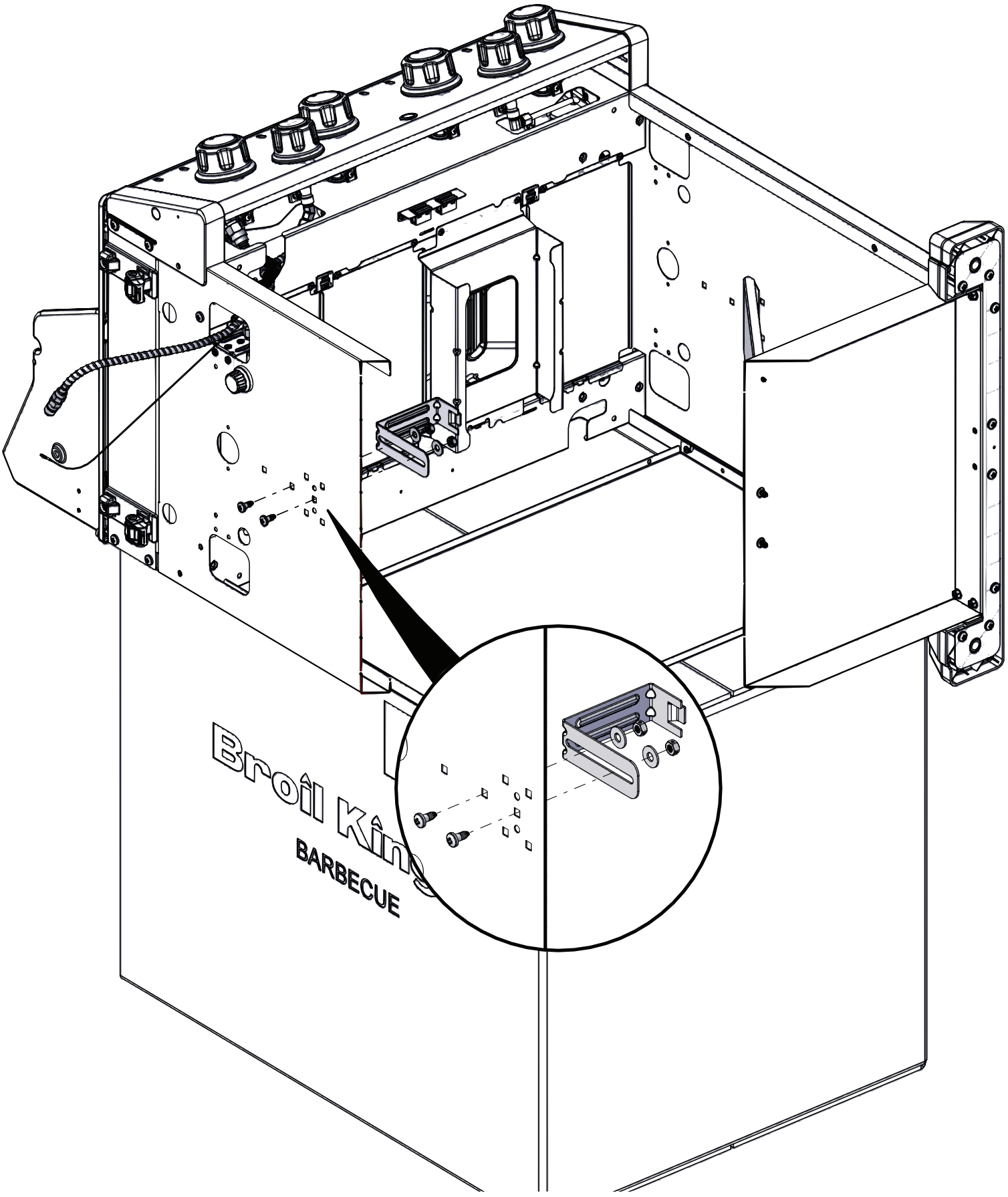

11

(4) 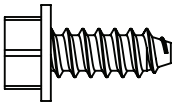

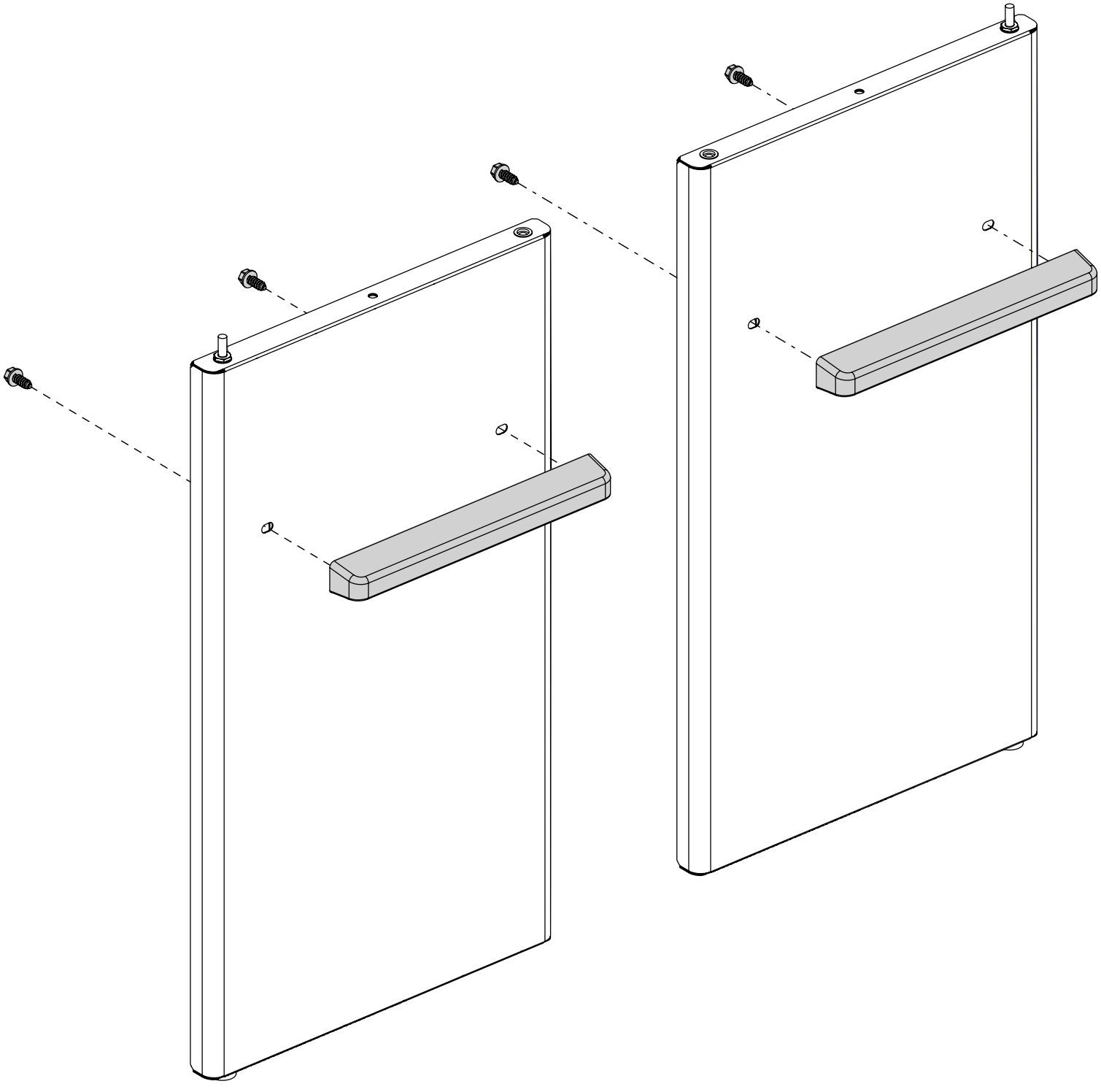

12	(2) 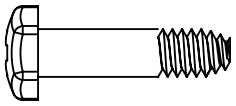

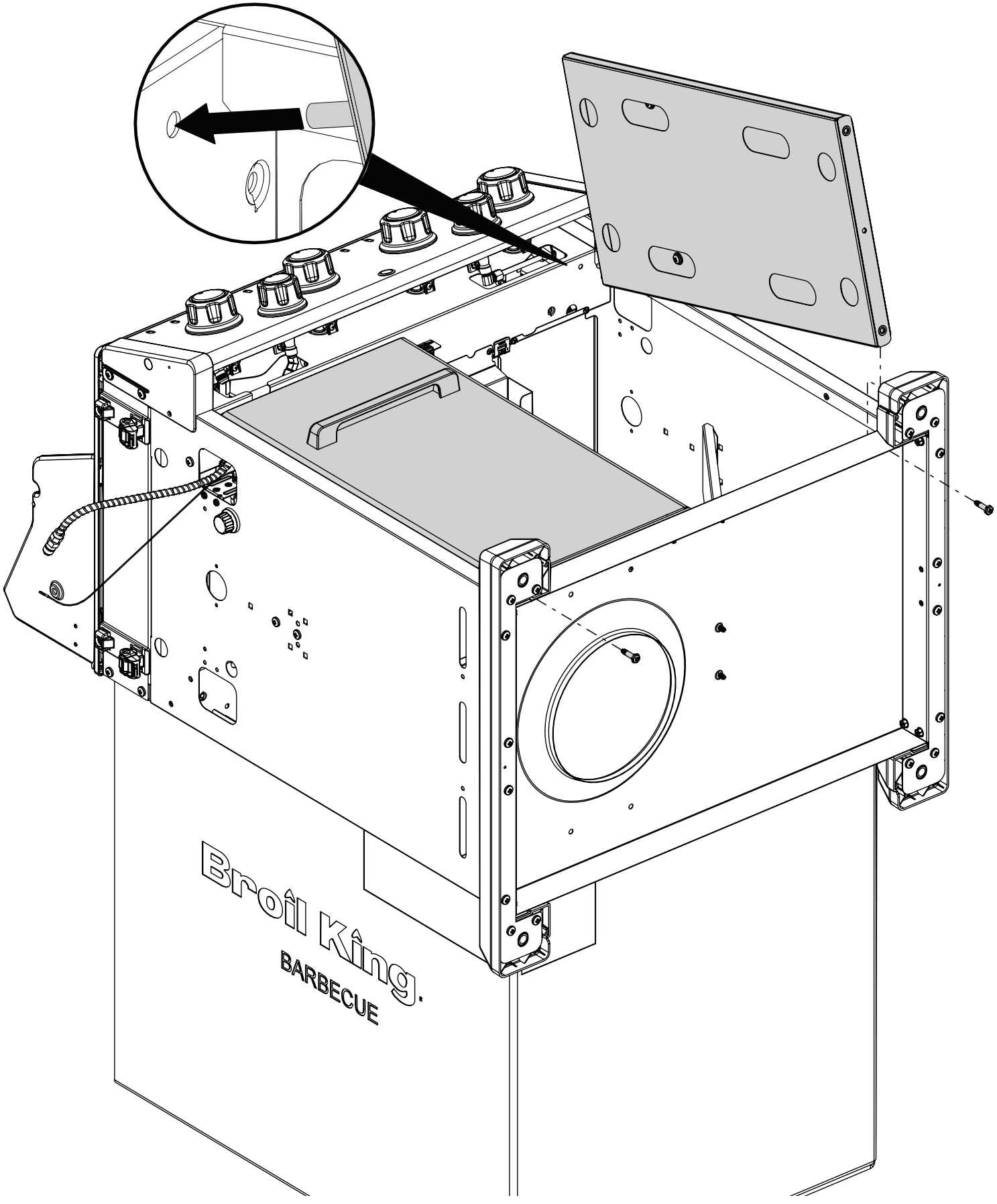

13	(4) 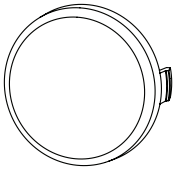

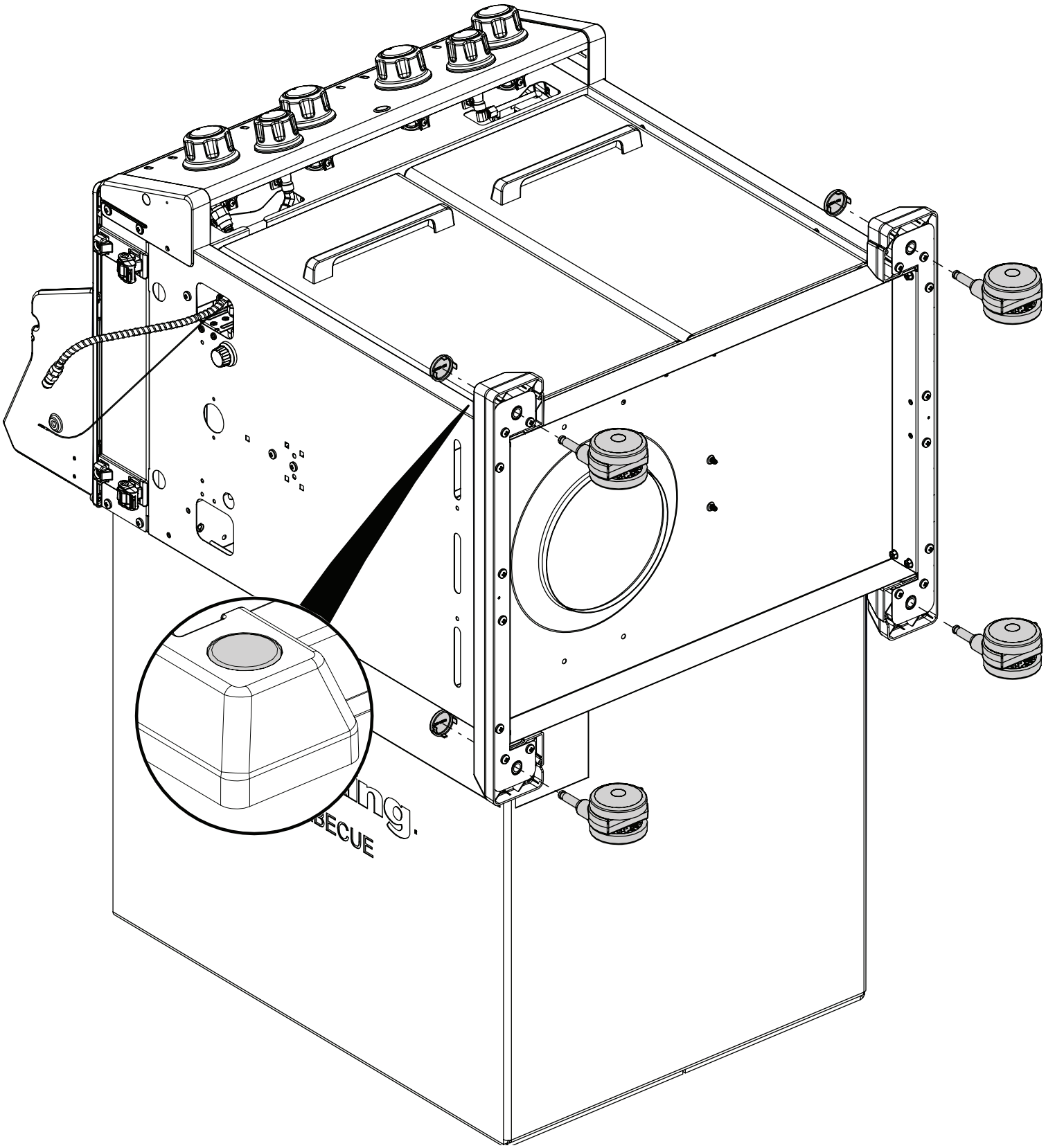

14

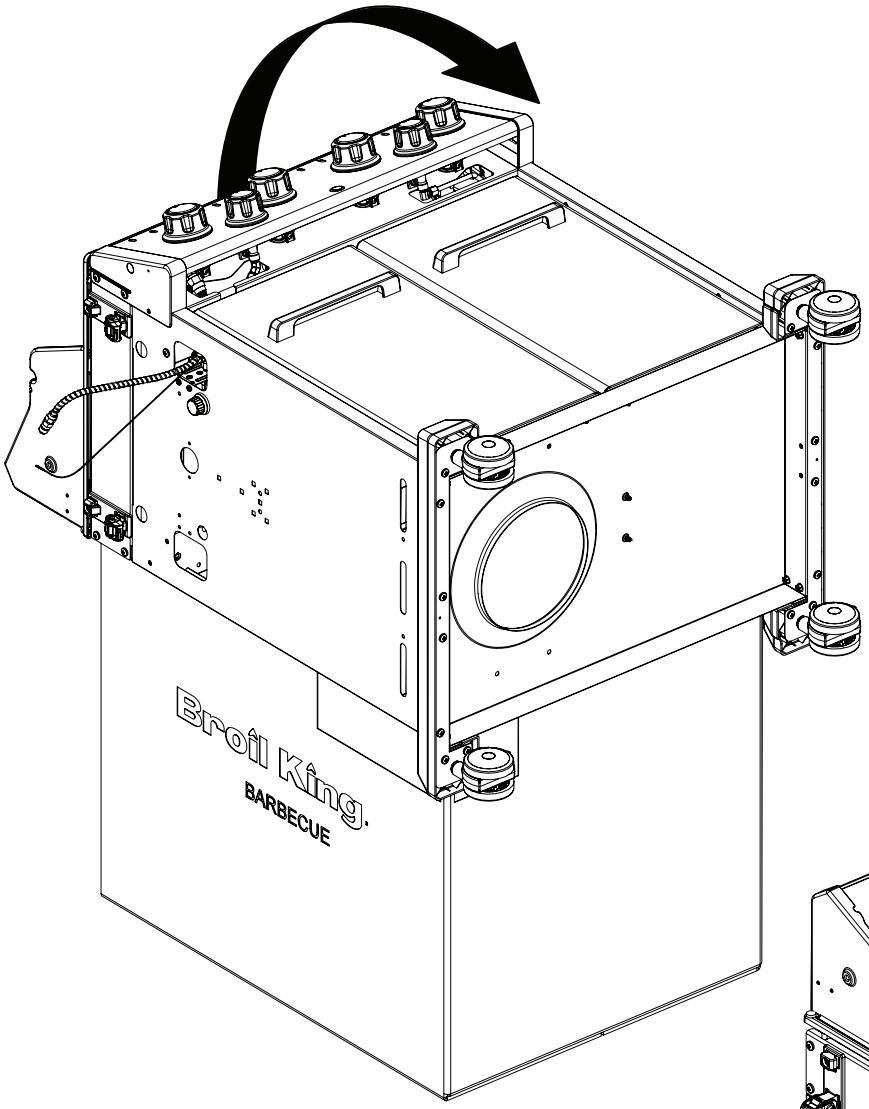

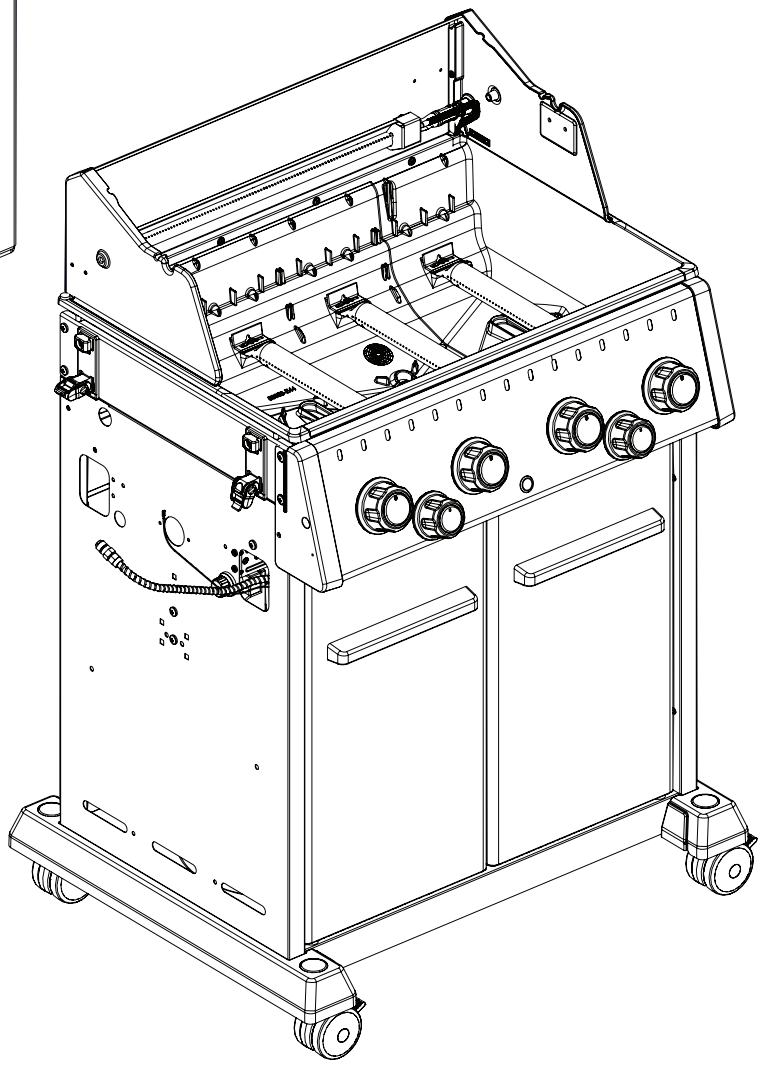

15	(6) 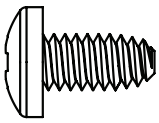

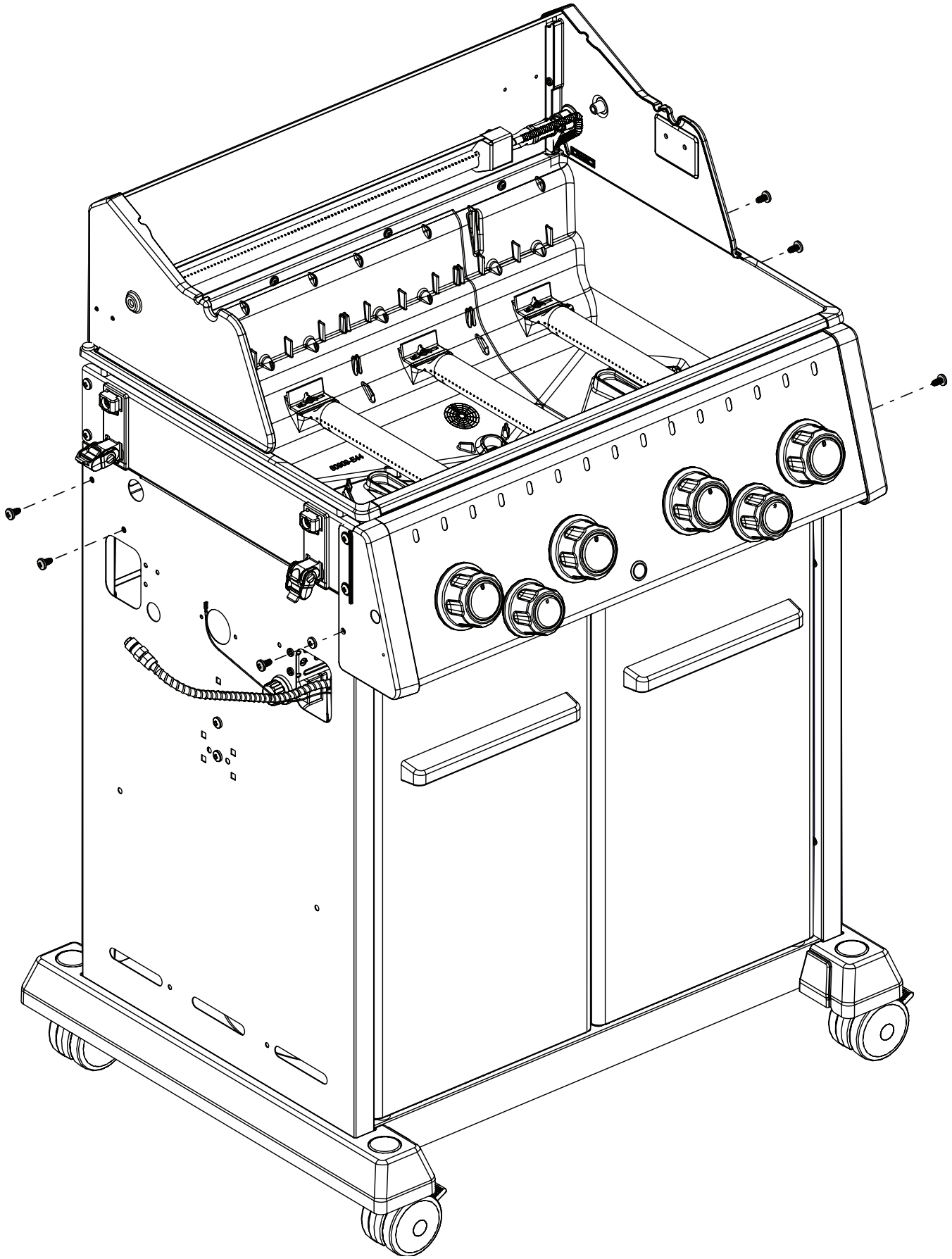

16

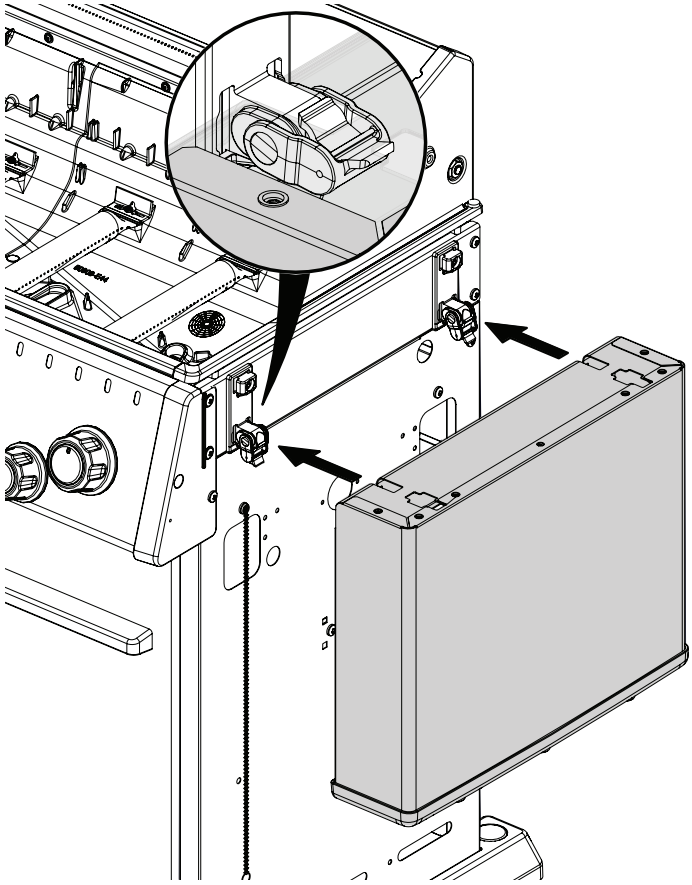

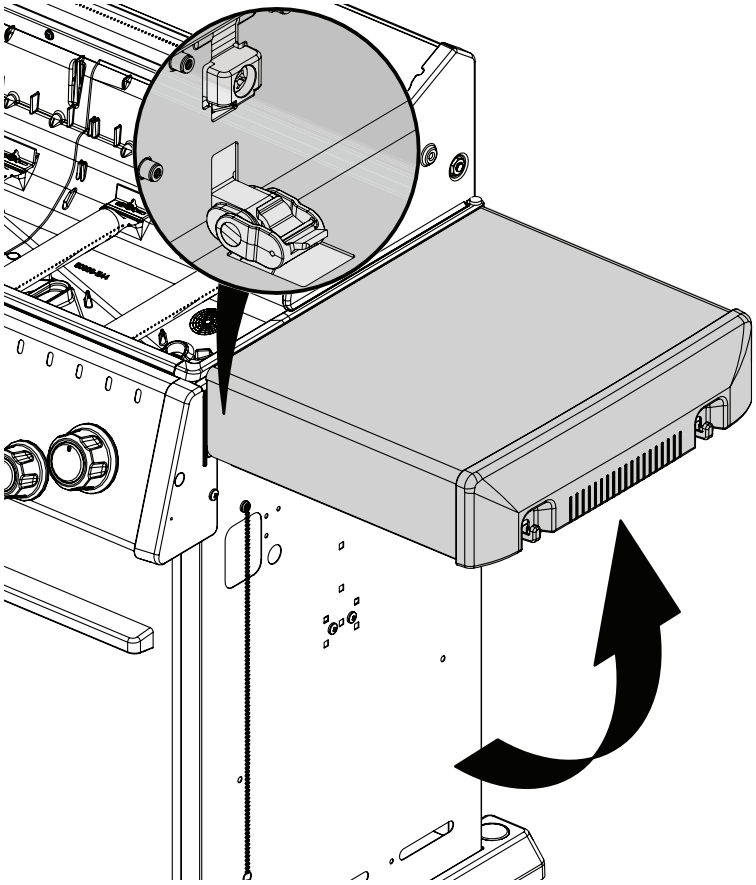

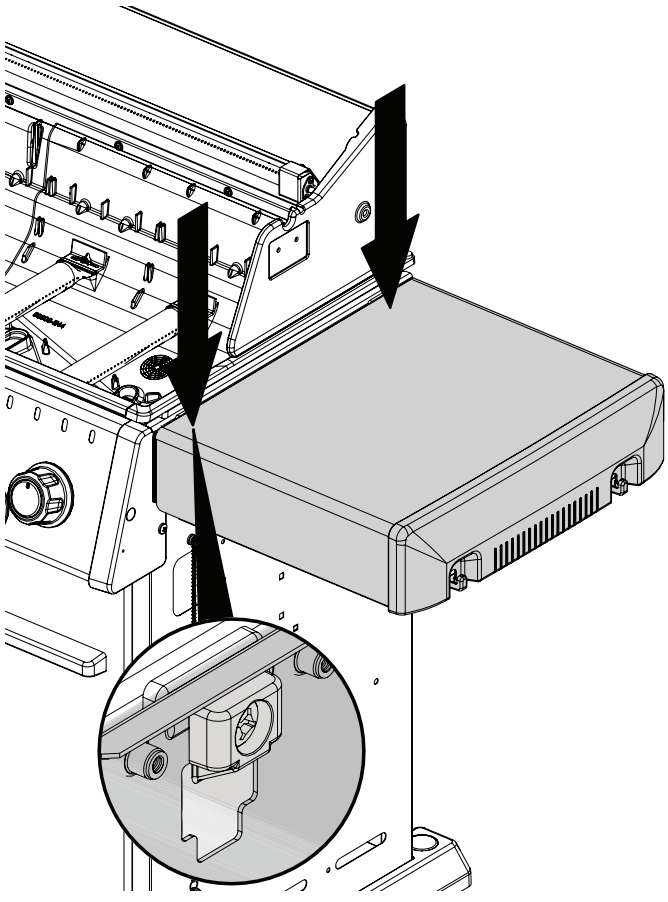

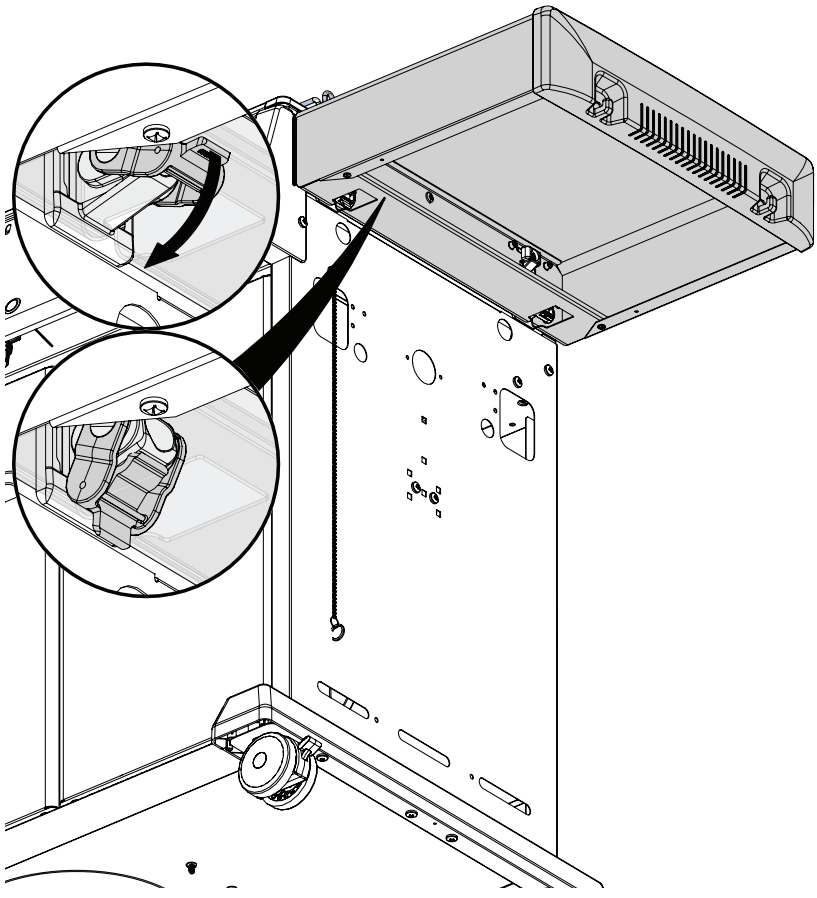

17

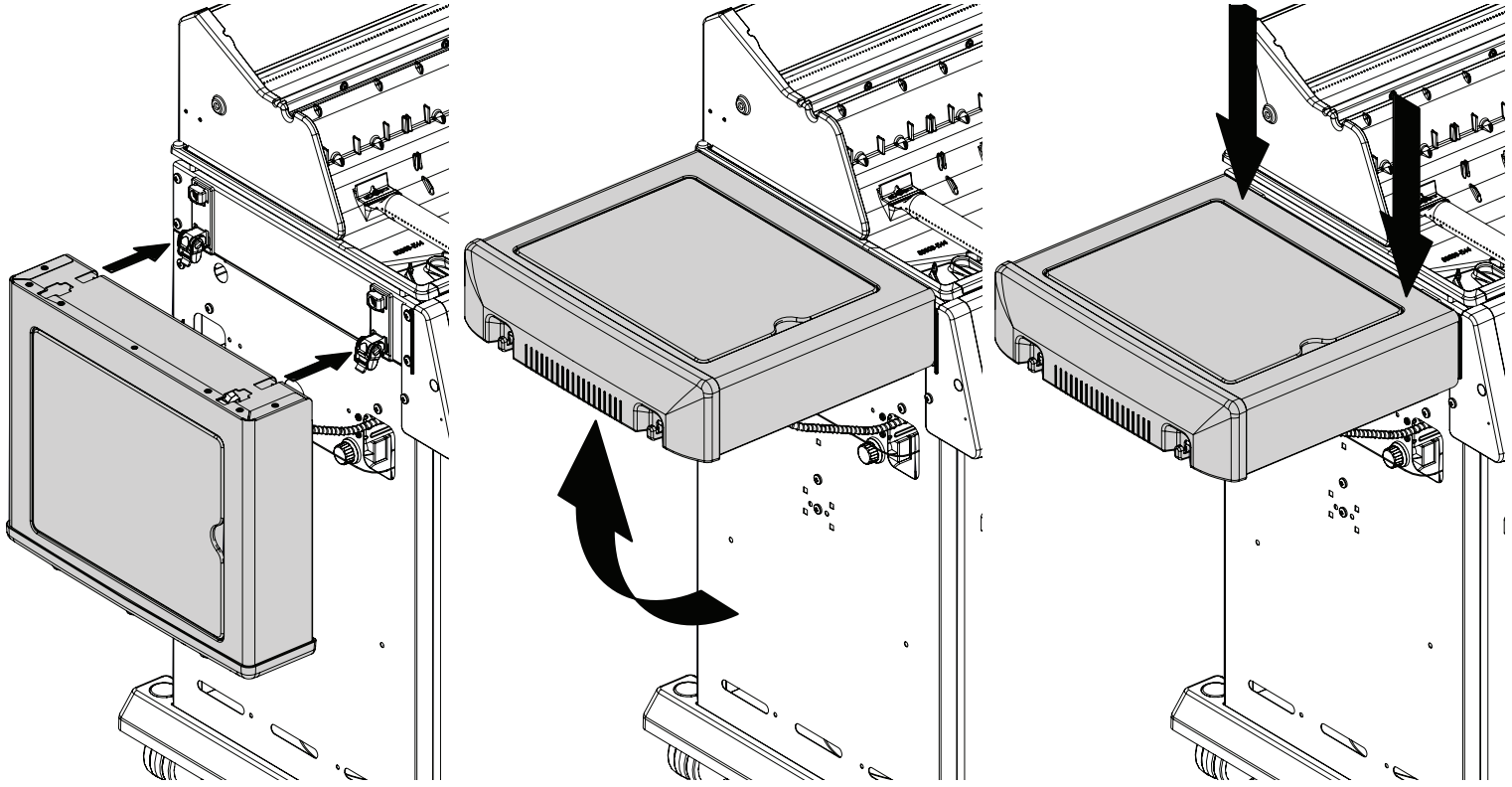

18



(1) 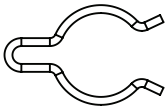

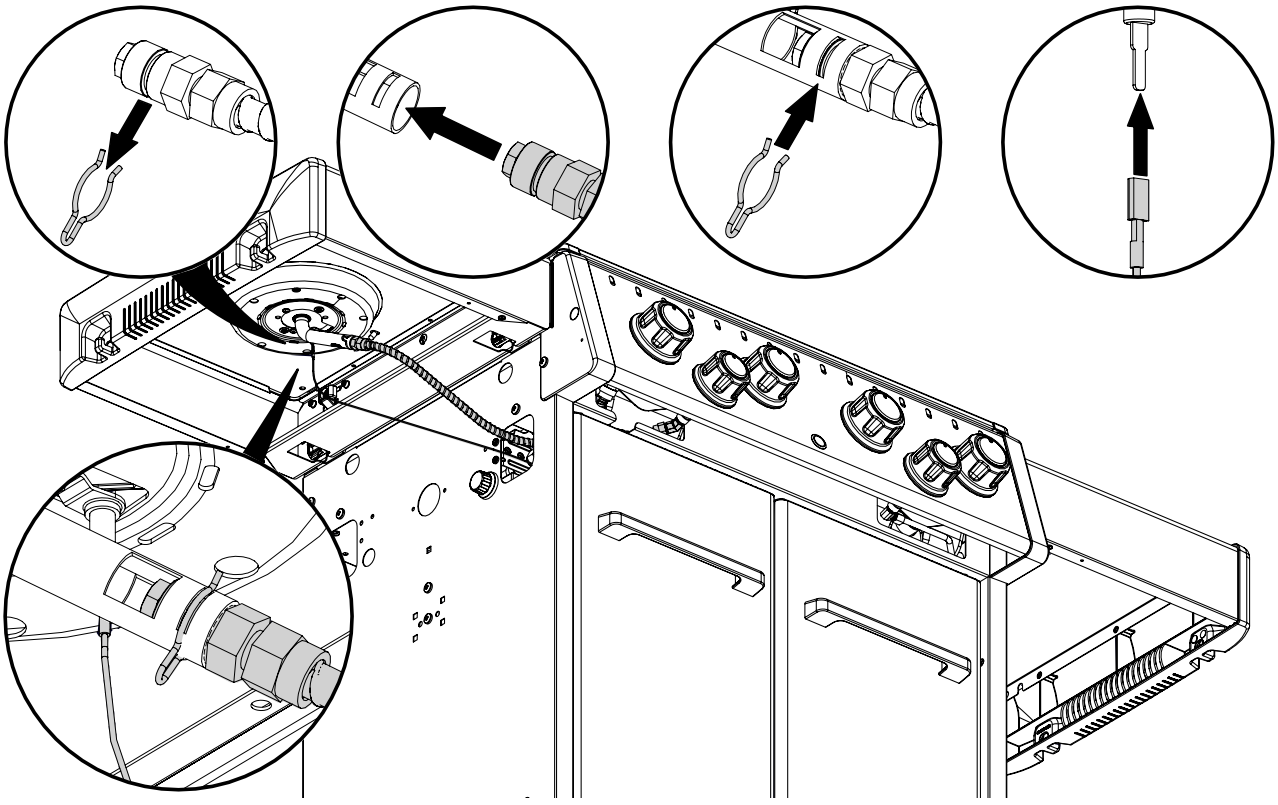

19

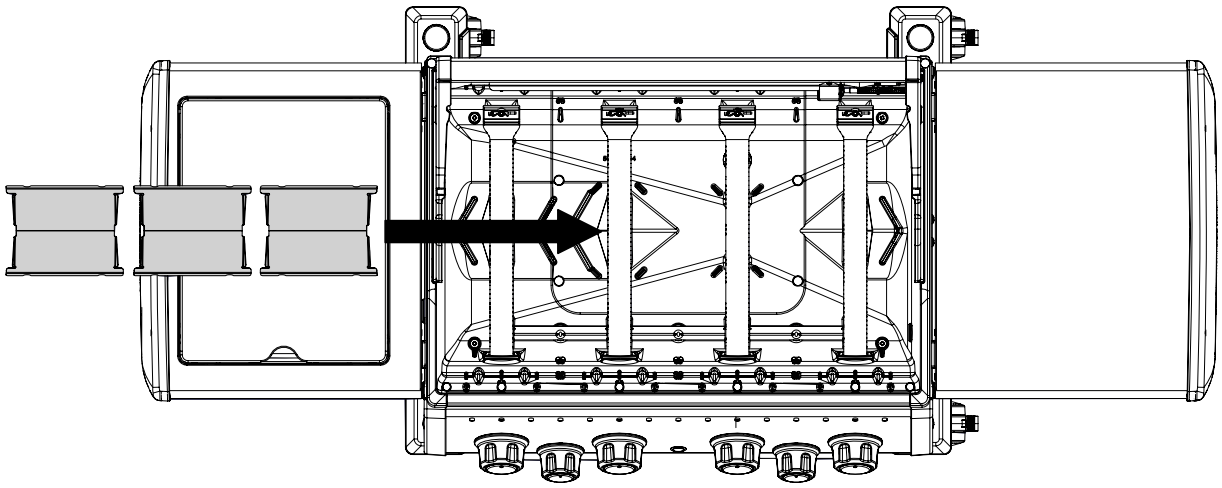

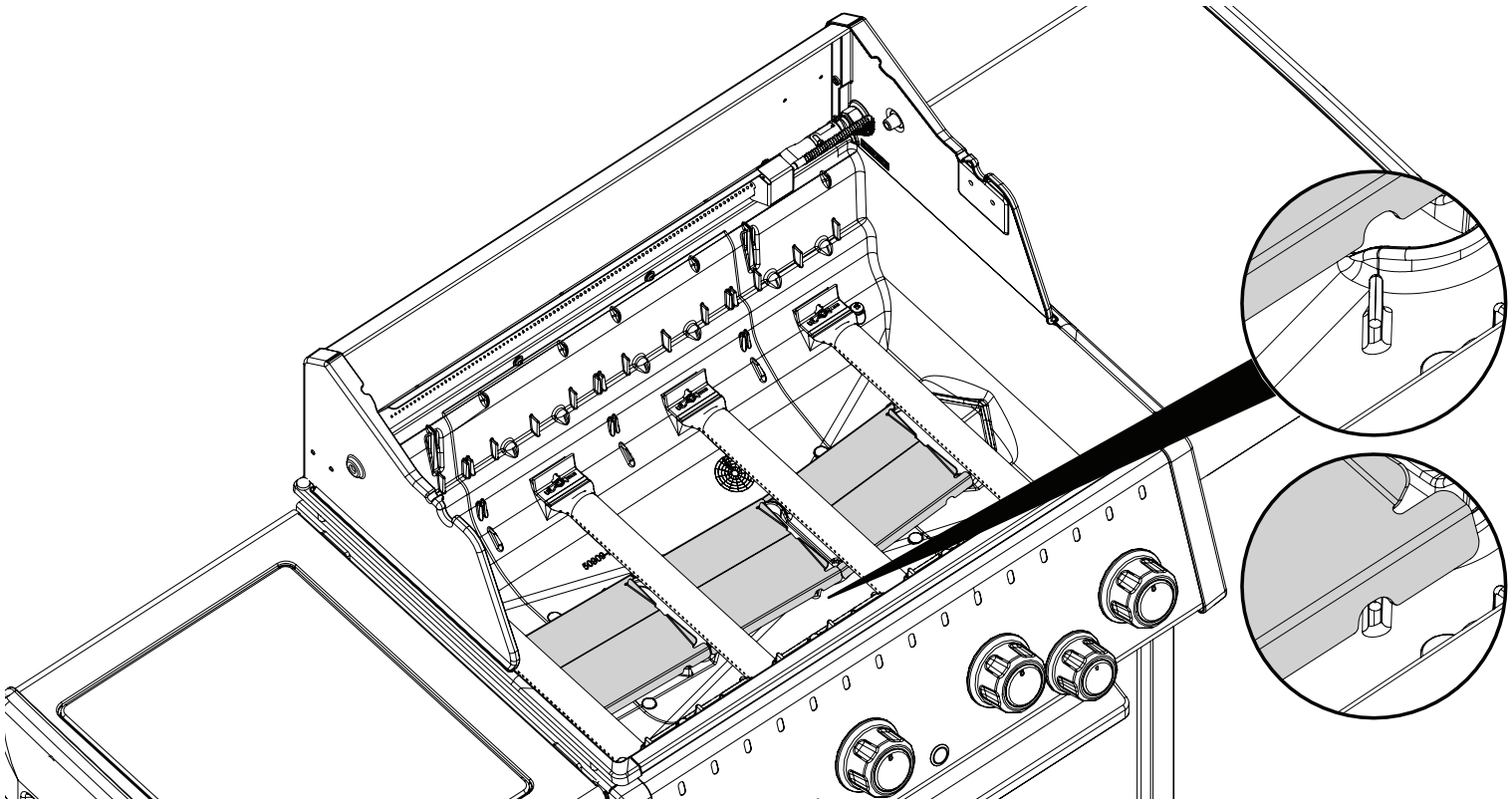

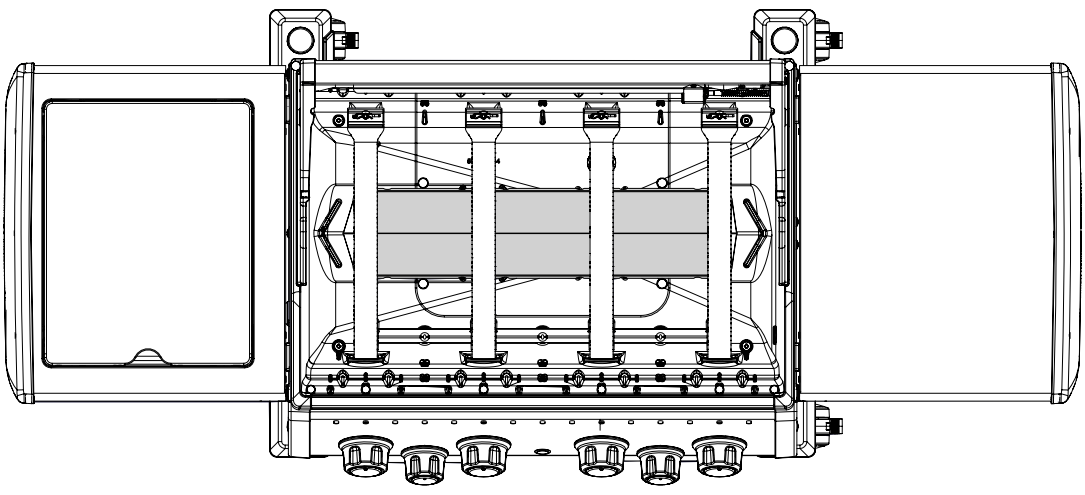

20

(2) 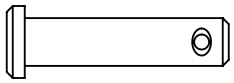

(2) 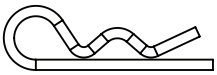

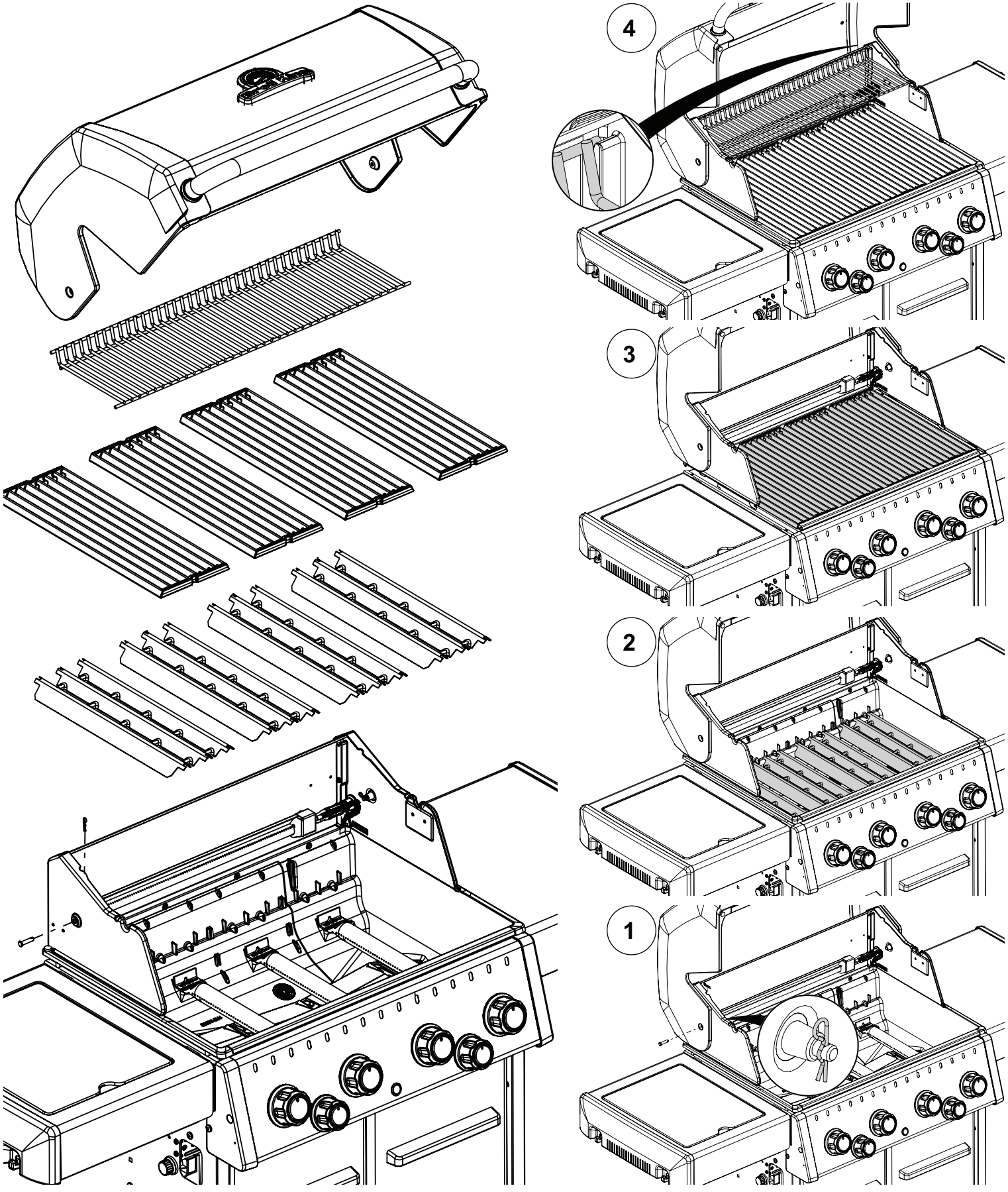

21

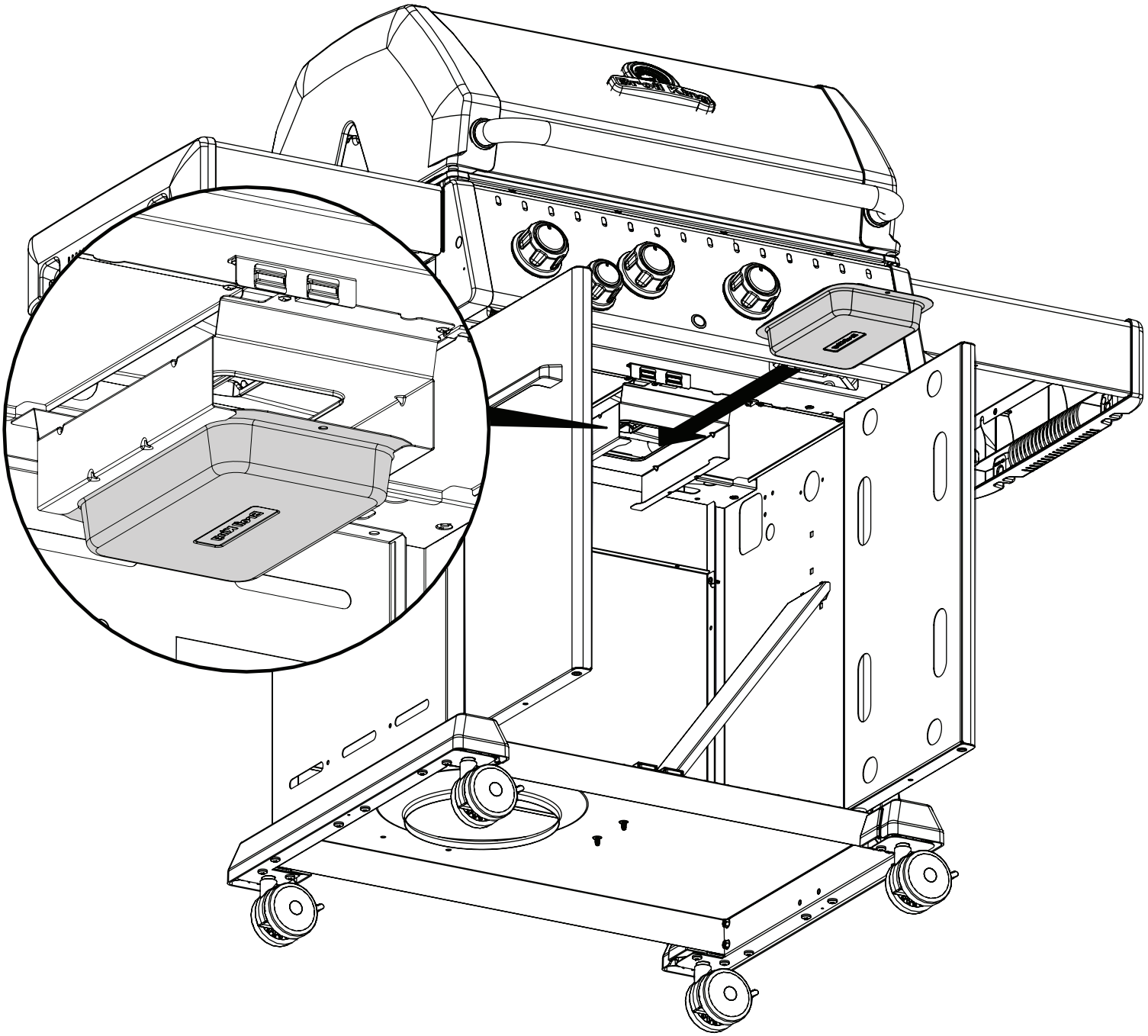

22

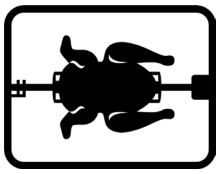

(2) 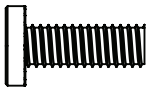

(2) 

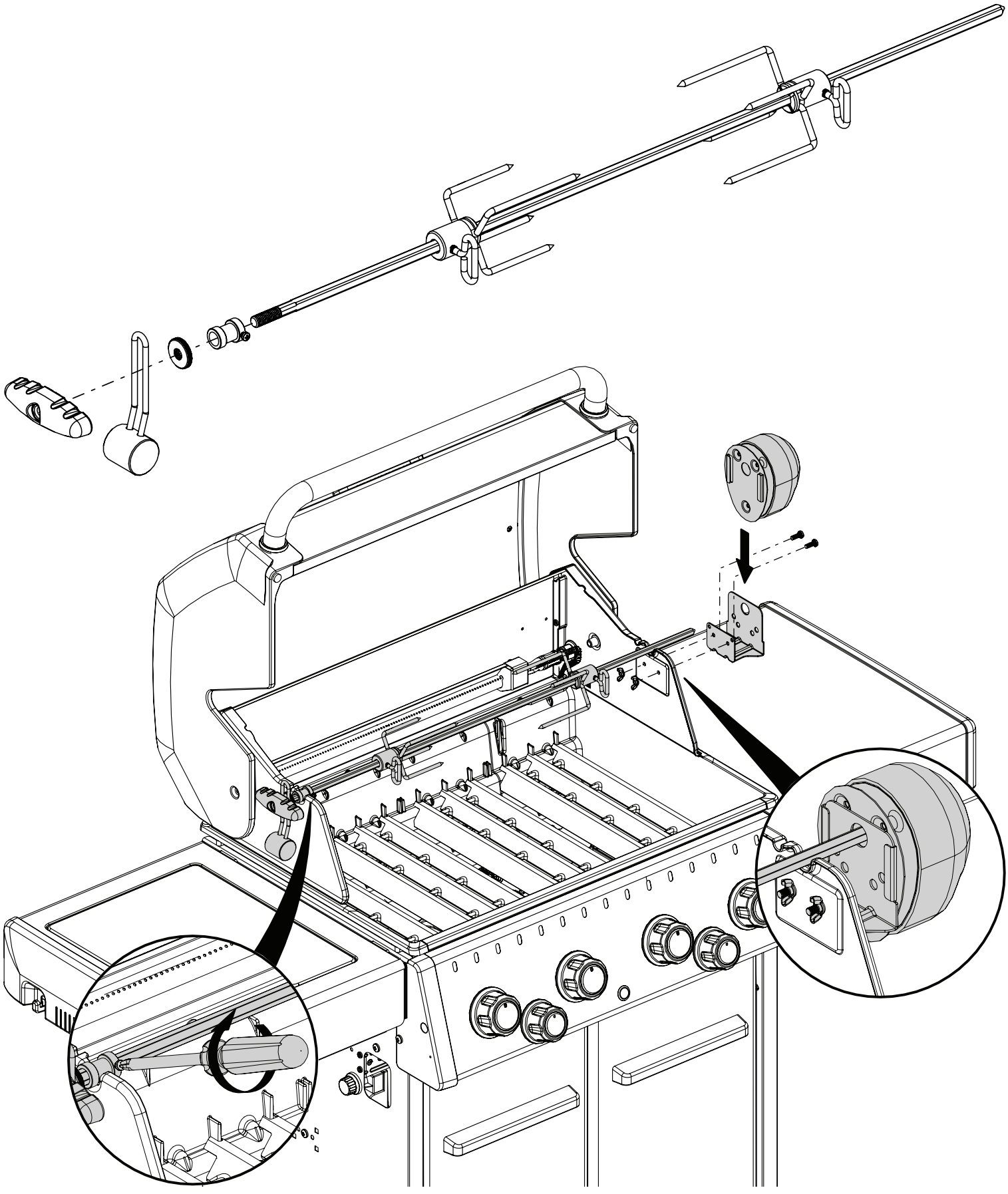

23	

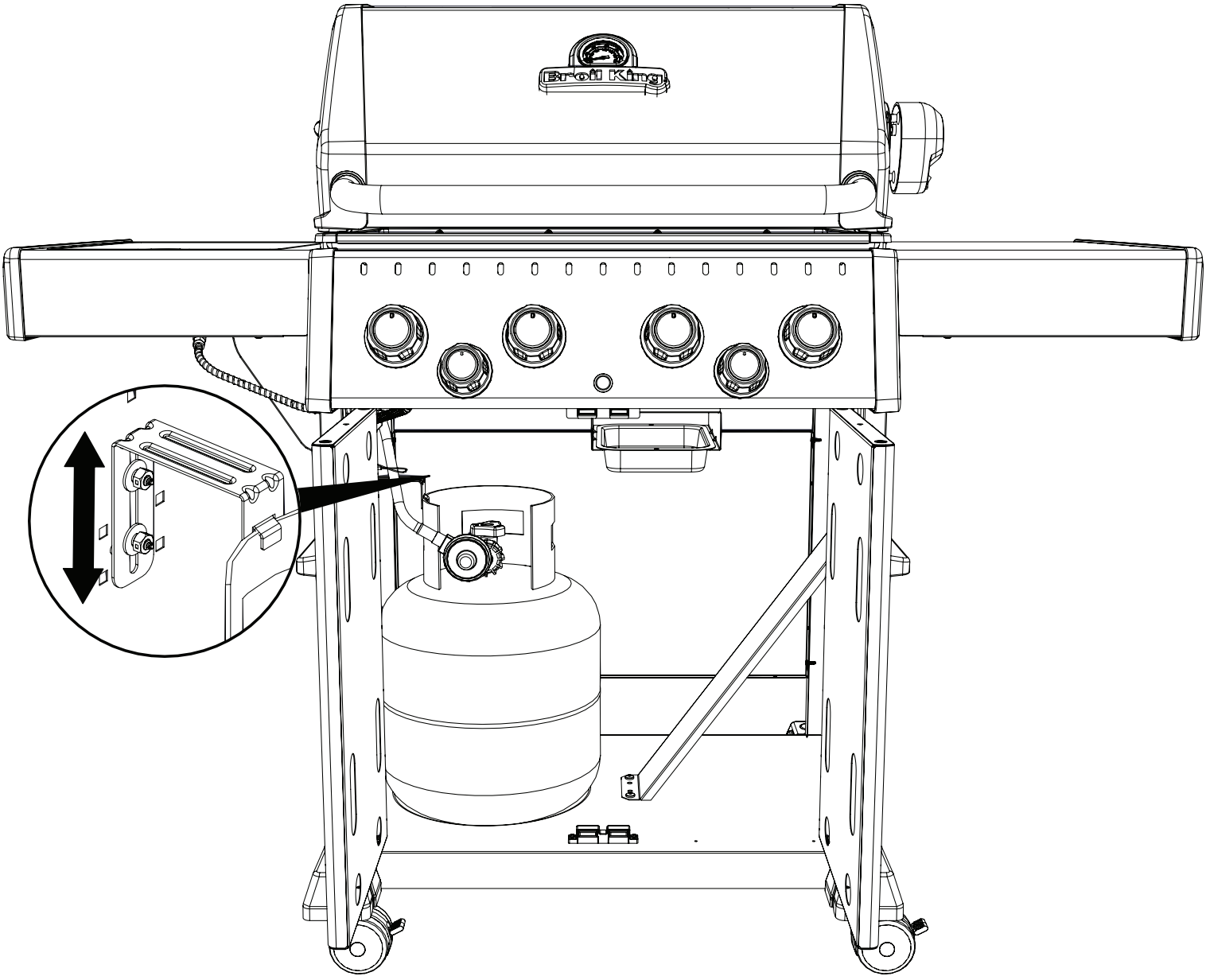

PARTS LIST / LISTE DES PIECES

KEY #	ITEM #	DESCRIPTION	DESCRIPTION	8651-14	8651-44	8651-54	8653-64	8653-84
1	52005-107	FIREBOX ASSEMBLY	ASSEMBLAGE DE LA CHAMBRE À FEU	1	1	1	1	1
2	56005-801	LID ASSEMBLY	ASSEMBLAGE DU COUVERCLE	1	1	1	•	•
	56005-804	LID ASSEMBLY	ASSEMBLAGE DU COUVERCLE	•	•	•	1	1
7	Y-11544S	SCREW - BURNER	VIS - BRÛLEUR	4	4	4	4	4
8	S21242	BURNER CLIP	ATTACHE DE CHEVILLE	4	4	4	4	4
18	52001-981	COOKING GRID	GRILLE	•	•	4	4	4
	52005-284	COOKING GRID	GRILLE	4	4	•	•	•
20	52005-991	GRID - WARMING RACK	GRILLE - MAINTIEN AU CHAUD	1	1	1	1	1
21	59805-014	CONTROL ASSEMBLY	SOUPAPE	1	•	1	•	•
	59805-034	CONTROL ASSEMBLY	SOUPAPE	•	•	•	1	•
	59805-074	CONTROL ASSEMBLY	SOUPAPE	•	1	•	•	1
22	22025-903	COLLECTOR BOX	RECIPIENT	1	1	1	1	1
24	10111-16A	CONNECTOR HOSE	TUYAU	1	1	1	1	1
25	52929-104LP	BURNER	BRÛLEUR	4	4	4	4	4
26	52002-291A	CONTROL KNOB	BOUTON DE CONTROLE	4	4	4	4	4
27	52001-291A	CONTROL KNOB	BOUTON DE CONTROLE	•	2	•	1	2
28	52025-1211CRO	CONTROL COVER	PANNEAU DE CONTROLE	1	•	1	•	•
	52025-244CRO	CONTROL COVER	PANNEAU DE CONTROLE	•	•	•	1	•
	52025-304CRO	CONTROL COVER	PANNEAU DE CONTROLE	•	1	•	•	1
31	52029-918	EDGE CAP - LH	PAC DE BORD - CÔTE GAUCHE	1	1	1	1	1
32	52029-938	EDGE CAP - RH	PAC DE BORD - CÔTE DROITE	1	1	1	1	1
34A	Y-11230	COTTER PIN	ATTACHE DE CHEVILLE	•	1	•	1	1
37	53139-908	SHELF BRACKET SUPPORT	SUPPORT DE TABLETTE LATÉRALE	4	4	4	4	4
38	Y-12620	SHELF LOCK CLIP	AGRAFE SERRURE	4	4	4	4	4
40	10114-16	HOSE & REGULATOR	TUYAU ET REGULATEUR PL	1	1	1	1	1
41	10342-E13	ELECTRODE	ELECTRODE	1	1	1	1	1
42	10342-E22	ELECTRODE	ELECTRODE	1	1	1	1	1
44	10342-42	ELECTRONIC IGNITOR	ALLUMAGE ÉLECTRONIQUE	1	•	1	•	•
	10342-43	ELECTRONIC IGNITOR	ALLUMAGE ÉLECTRONIQUE	•	•	•	1	•
	10342-44	ELECTRONIC IGNITOR	ALLUMAGE ÉLECTRONIQUE	•	1	•	•	1
44A	25070-925	WIRE - IGNITOR	FIL ÉLECTRIQUE - ALLUMAGE	1	1	1	1	1
44B	25070-931	BUTTON - IGNITOR	BOUTON - ALLUMAGE	1	1	1	1	1
49	51009-007	GREASE PAN	PLATEAU A GRAISSE	1	1	1	1	1
50	52060-1011	GREASE RAIL	SUPPORT DE PLATEAU A GRAISSE	1	1	1	1	1
51	52009-104	FLAV-R-WAVE ®	FLAV-R-WAVE ®	4	4	4	4	4
52	52149-004	GREASE SHIELD	PROTECTION CONTRE LA GRAISSE	3	3	3	3	3
56	24005-12A	HANDLE	POIGNÉE	1	1	1	1	1
58	24009-936	BEZEL	MONTURE	2	2	2	2	2
59	10081-BK630	NAMEPLATE	PLAQUE D'IDENTIFICATION	1	1	1	1	1
60	10571-6	HEAT INDICATOR	INDICATEUR DE CHALEUR	1	1	1	1	1
62	53409-148	SHELF END CAP	PAC DE BORD	2	2	2	2	2
65	20005-000	MATCH LIGHT - STICK	ALLUMETTES	1	1	1	1	1
68	51275-1111A	DOOR	PORTE	1	1	1	•	•
	51275-114A	DOOR	PORTE	•	•	•	1	1
69	51275-1311A	DOOR	PORTE	1	1	1	•	•
	51275-134A	DOOR	PORTE	•	•	•	1	1
70	51475-138	HANDLE	POIGNÉE	2	2	2	2	2
78	56039-214A	MAGNET BRACKET	SUPPORT - CROCHET DE PORTE	1	1	1	1	1
80	51189-1011A	SIDE PANEL	PANNEAU LATERALE	2	2	2	2	2
83	51239-9011	CABINET BRACKET	SUPPORT DE CABINET	1	1	1	1	1
88	51385-2011	PANEL - REAR	PANNEAU - ARRIÈRE	1	1	1	1	1

PARTS LIST / LISTE DES PIECES

KEY #	ITEM #	DESCRIPTION	DESCRIPTION	8651-14	8651-44	8651-54	8653-64	8653-84
90	51625-1411	BASE	TABLETTE INFERIEURE	1	1	1	1	1
99	32001-151	CASTOR BRACKET CAP	CASQUETTE	4	4	4	4	4
100	51039-1011A	CASTOR BRACKET	SUPPORT DE ROULLETTE	2	2	2	2	2
102	10892-286	CASTOR	ROULETTES	4	4	4	4	4
103	20005-0061N	TANK BRACKET	SUPPORT DU RESERVOIR	1	1	1	1	1
113	10342-T14	SIDE BURNER ELECTRODE	ELECTRODE	•	1	•	1	1
114	53109-1111	SHELF - RIGHT	PLANCHETTE LATERALE	1	1	1	1	1
115	53109-1111	SHELF - LEFT	PLANCHETTE LATERALE	1	•	1	•	•
	53109-1511	SHELF - SB - LEFT	PLANCHETTE LATERALE	•	1	•	1	1
123	Y-12117	BUSHING	DOUILLE	•	2	•	2	2
124	53004-271	SIDE BURNER BODY	SUPPORT DE BRULEUR DE COTE	•	1	•	1	1
125	53000-2511	SIDE BURNER COVER	COUVERCLE LATÉRAL	•	1	•	1	1
126	10390-E10	SIDE BURNER	BRULEUR DE COTE	•	1	•	1	1
128	53009-951	GRID	GRILLE	•	1	•	1	1
129	Y-11990	HEX NUT	ÉCROU	•	1	•	•	1
130	27905-354	BURNER ROTISSERIE	BRÛLEUR DE TOURNEBROCHE	•	1	•	•	1
133	S15278	ROTISSERIE HARDWARE	MATÉRIEL DE RÔTISSERIE	•	1	•	•	1
137	S15256	SPIT ROD	BROCHETTE	•	1	•	•	1
138	S15287	4 PRONG FORKS	FOURCHETTE A 4 FOURCHON	•	2	•	•	2
139	20006-000	ROTISSERIE BRACKET	SUPPORT	•	1	•	•	1
141	Y-11559	BOLT 1/4-20 X 1	BOULON 1/4-20 X 1	2	2	2	2	2
142	S21125	SCREW #8 X 1/2	VIS #8 X 1/2	2	2	2	2	2
145	S21235	HINGE PIN	GOUPILLE DE CHARNIÈRE	2	2	2	2	2
146	S21233	HITCH PIN CLIP	ATTACHE DE CHEVILLE	2	2	2	2	2
147	Y-11231	LID BUMPER	BUTOIR DU COUVERCLE	4	4	4	4	4
148	10240-20	DOOR PIN	GOUPILLE DE LA PORTE	2	2	2	2	2
149	Y-11551	SCREW 1/4-20 X 1	GOUPILLE DE LA PORTE	2	2	2	2	2
152	Y-12229	MAGNET	AIMANT	1	1	1	1	1
153	Y-12223	MAGNET - PUSH IN	AIMANT	2	2	2	2	2
155	S21124	SCREW #8 X 1/2	VIS #8 X 1/2	4	4	4	4	4
157	Y-12835	SCREW #6-32 X 1/4	VIS #6-32 X 1/5	•	4	•	2	4
158	Y-12641	SCREW #8-32 X 1/2	VIS #8-32 X 1/3	•	2	•	2	2
159	S21127S	SCREW #8-32 X 7/16	VIS #8-32 X 7/16	8	12	8	10	12
160	Y-29304	SCREW #10-24 X 3/8	VIS #10-24 X 3/8	26	26	26	26	26
161	Y-12310	SCREW 1/4-20 X 3/4	VIS 1/4-20 X 3/4	8	8	8	8	8
162	S21088	SCREW #14 X 1/2	VIS #14 X 1/2	8	8	8	8	8
163	S21084	SCREW #14 X 3/8	VIS #14 X 3/8	4	4	4	4	4
169	S21061	WING NUT	ECROU PAPILLON	•	2	•	•	2
171	S15236	MOTOR	MOTEUR	•	1	•	•	1
172	S15508	ELECTRODE	ELECTRODE	•	1	•	•	1
173	S21362	SPRING	RESSORT	•	1	•	•	1
174	S21255	WASHER	RONDELLE	2	2	2	2	2
175	Y-11546	SCREW - 1/4:20 X 5/8	BOULON - 1/4:20 X 5/8	2	2	2	2	2
176	Y-11795	NUT 1/4-20	ECROU 1/4-20	2	2	2	2	2
180	S35095	SCREW #10-24 X 5/8	VIS #10-24 X 5/8	•	2	•	•	2
186	Y-12865	SCREW 1/4-20 X 3/4	VIS 1/4-20 X 3/4	14	14	14	14	14

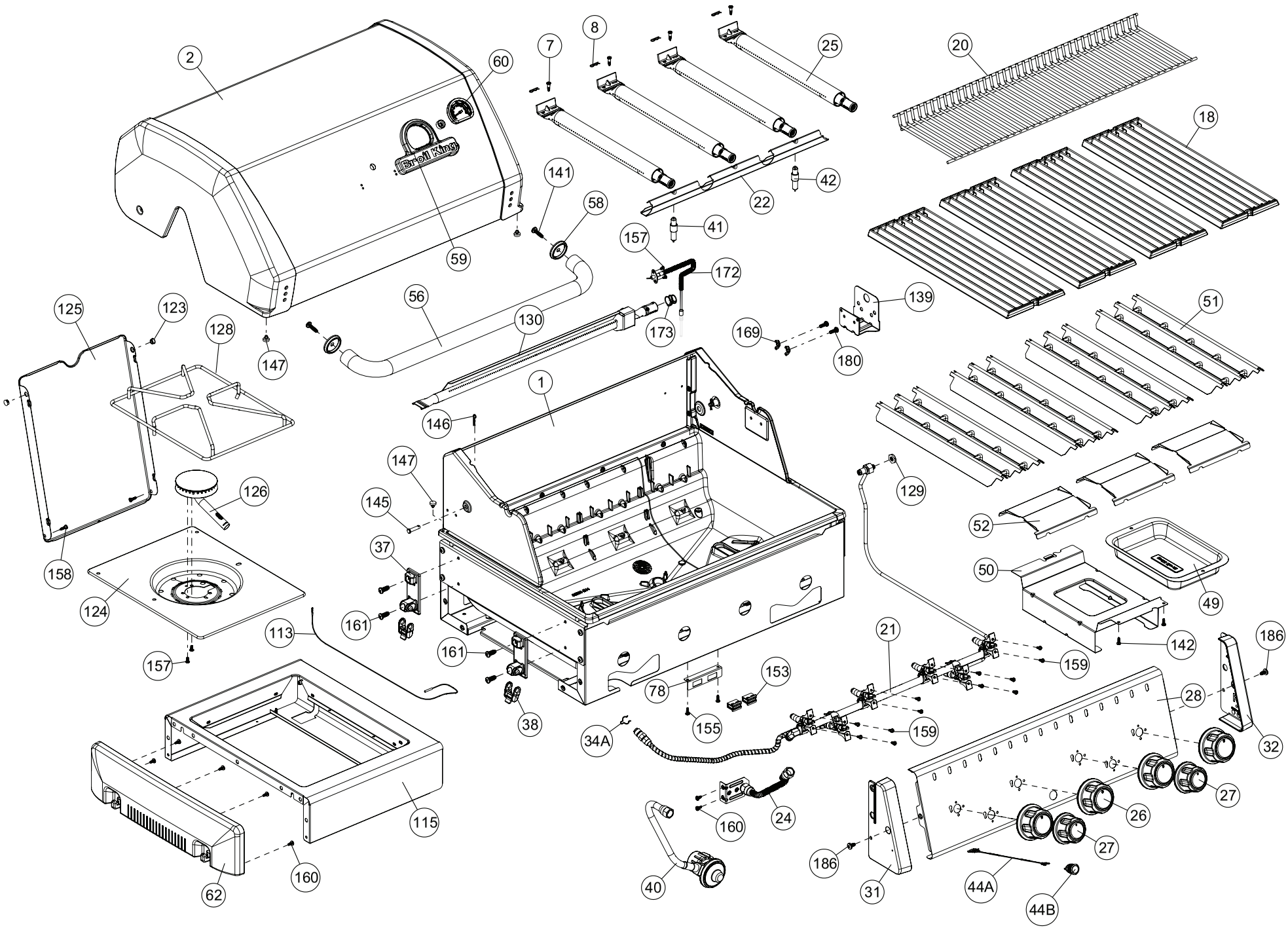

2
60
7
8
25
20
18
Broil King
59
141
58
22
42
41
157
172
56
130
173
139
169
180
51
125
123
128
147
1
146
147
145
126
129
52
37
50
49
158
124
161
161
113
157
21
142
186
159
153
78
155
38
34A
159
28
32
27
26
27
115
160
24
186
31
44A
44B
40
62
160

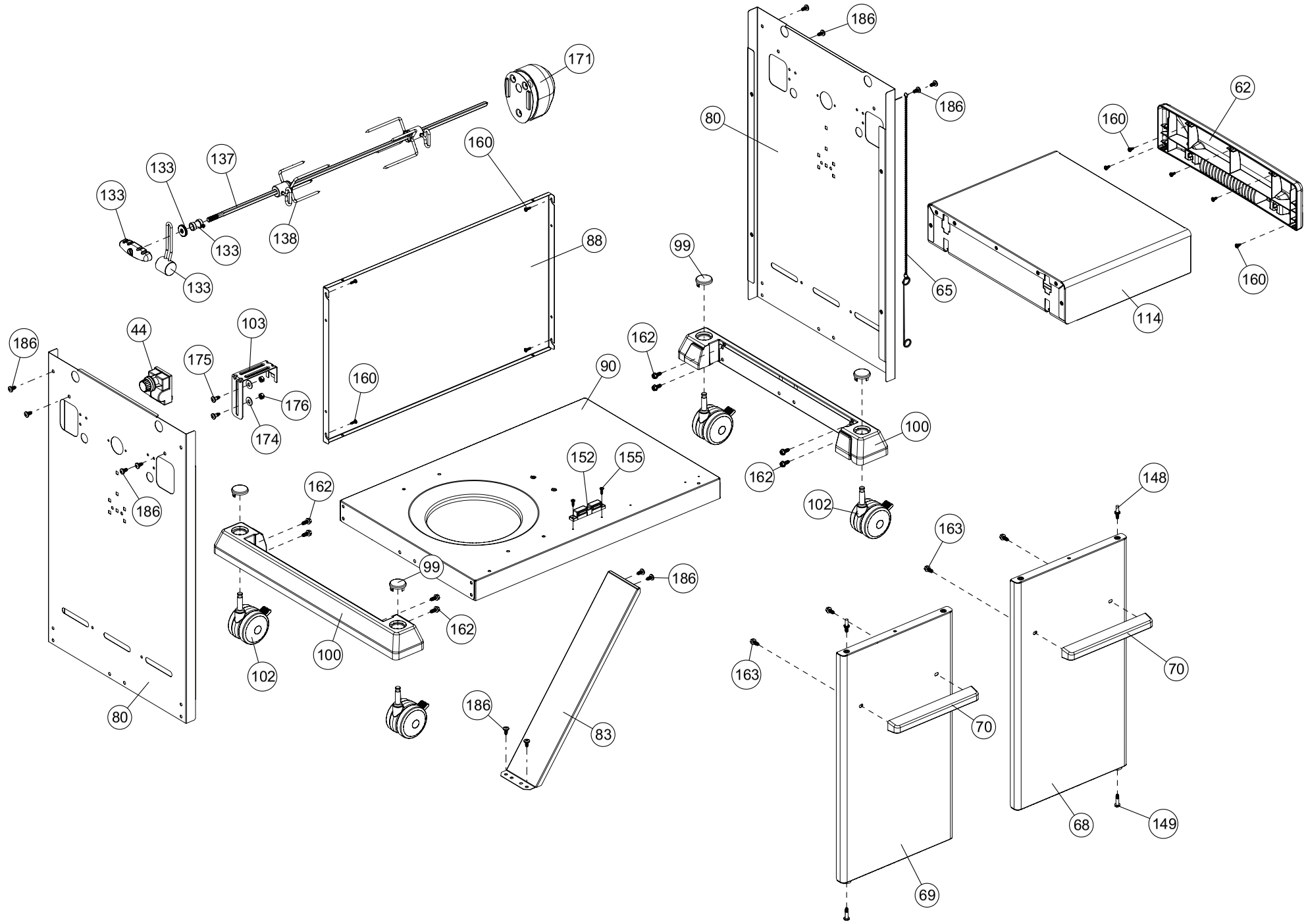

171
186
80
186
62
160
160
133
137
133
133
138
133
88
99
65
114
160
186
44
103
175
176
174
160
162
90
100
162
152
155
102
148
186
162
163
99
162
100
102
186
163
70
70
80
186
83
68
149
69