Broîl Kîng®

ASSEMBLY MANUAL & PARTS LIST - MANUEL DE MONTAGE & LISTE DE PIECES





Broîl Kîng®

IMPERIAL QS 570 BI

6987-74

6987-77







Broîl Kîng®

IMPERIAL QS 590 BI

6987-84

6987-87

RETAIN FOR FUTURE REFERENCE - VEUILLEZ CONSERVER POUR REFERENCE ULTERIEURE

Onward Manufacturing Company Limited
Since 1906
585 Kumpf Drive
Waterloo, Ontario, Canada
N2V 1K3

70084-E85 REV D 04/26

HARDWARE INCLUDED / MATERIAL INCLUS

Y-29304	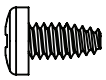	(4)	Y-29301	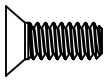	(2)
S21235	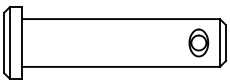	(2)	S21233	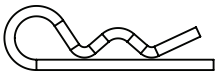	(2)
Y-12550	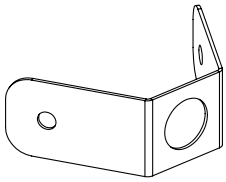	(1)	Y-12552	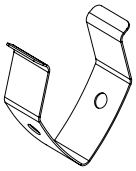	(1)
AA		(1)	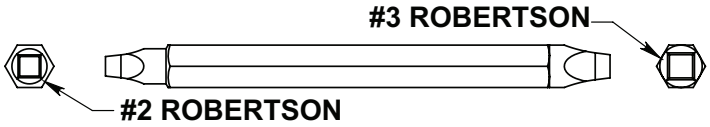		

TOOLS REQUIRED / OUTILS NECESSAIRES

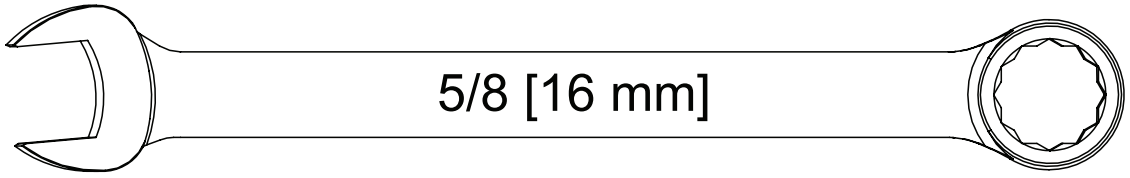

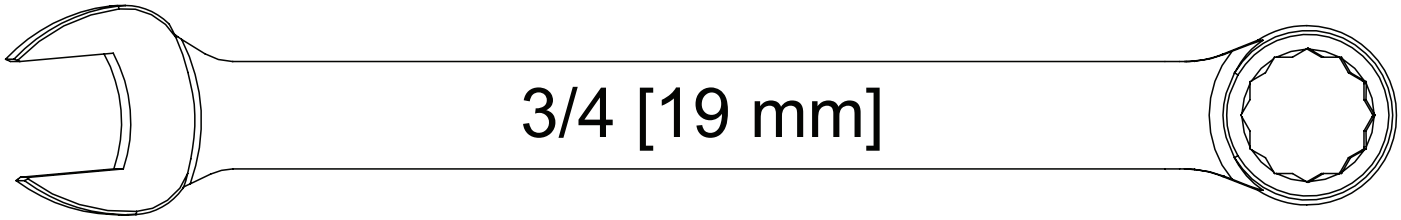

1	(4) 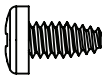

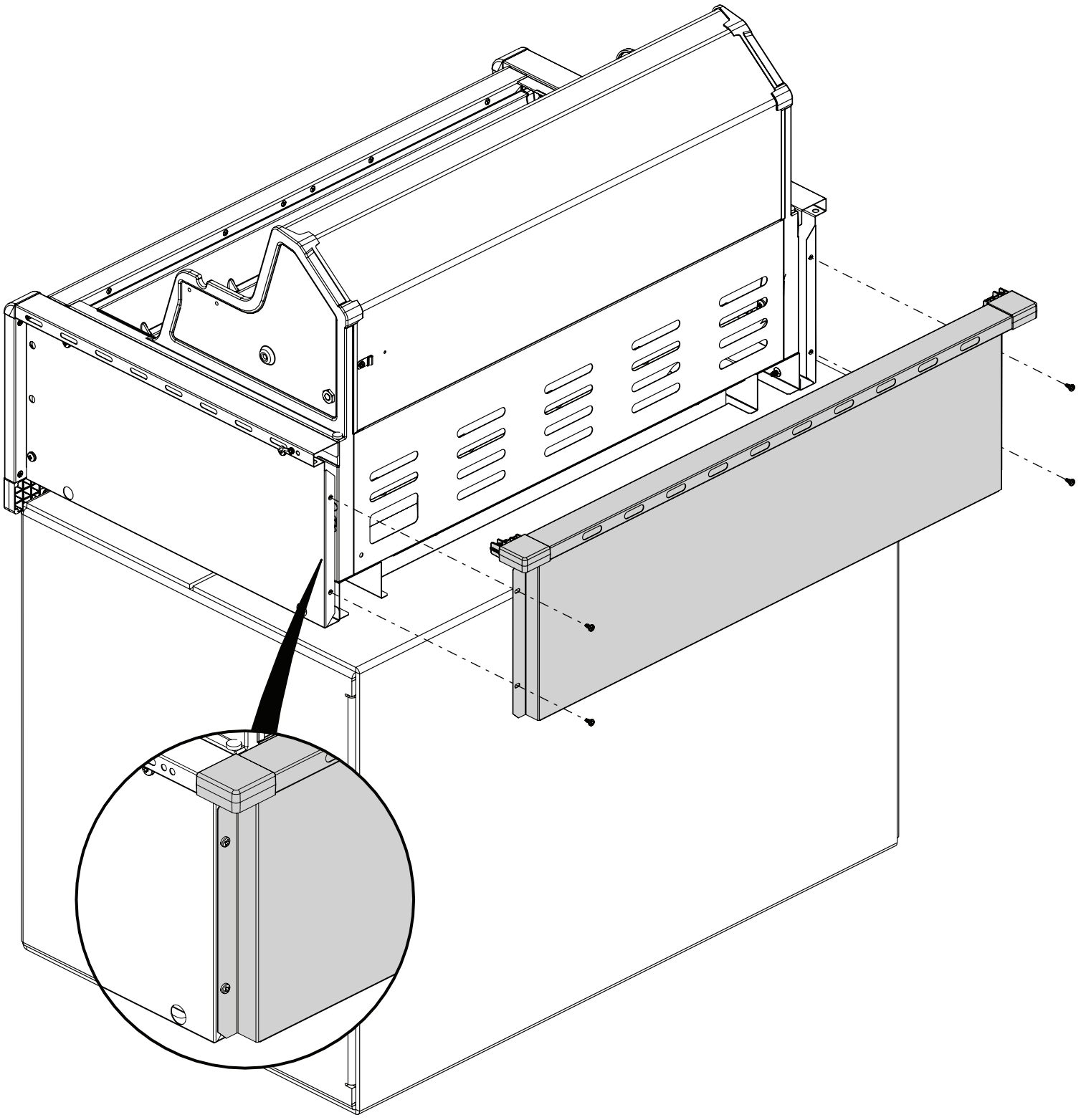

2	(2) 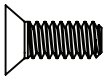

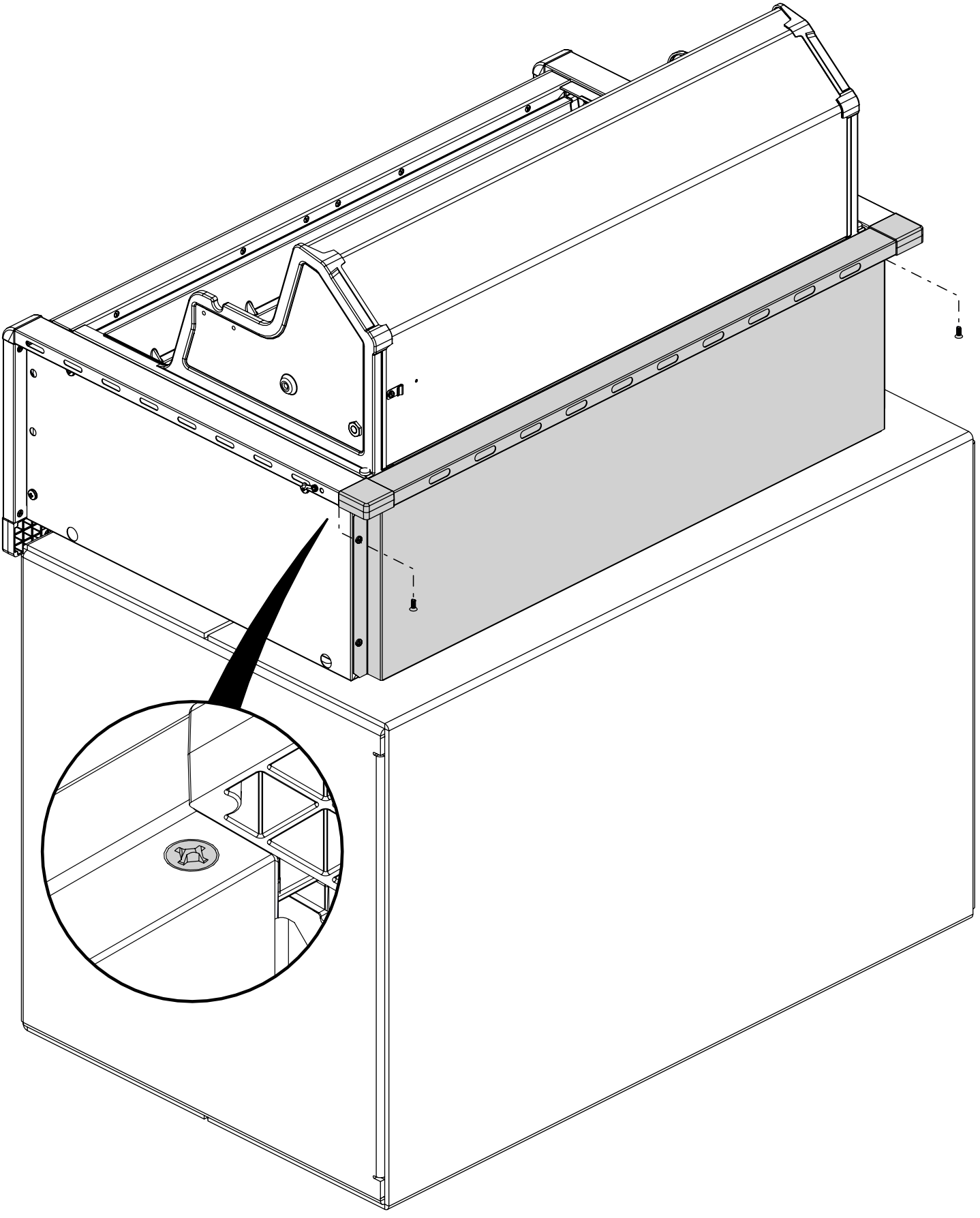

3	

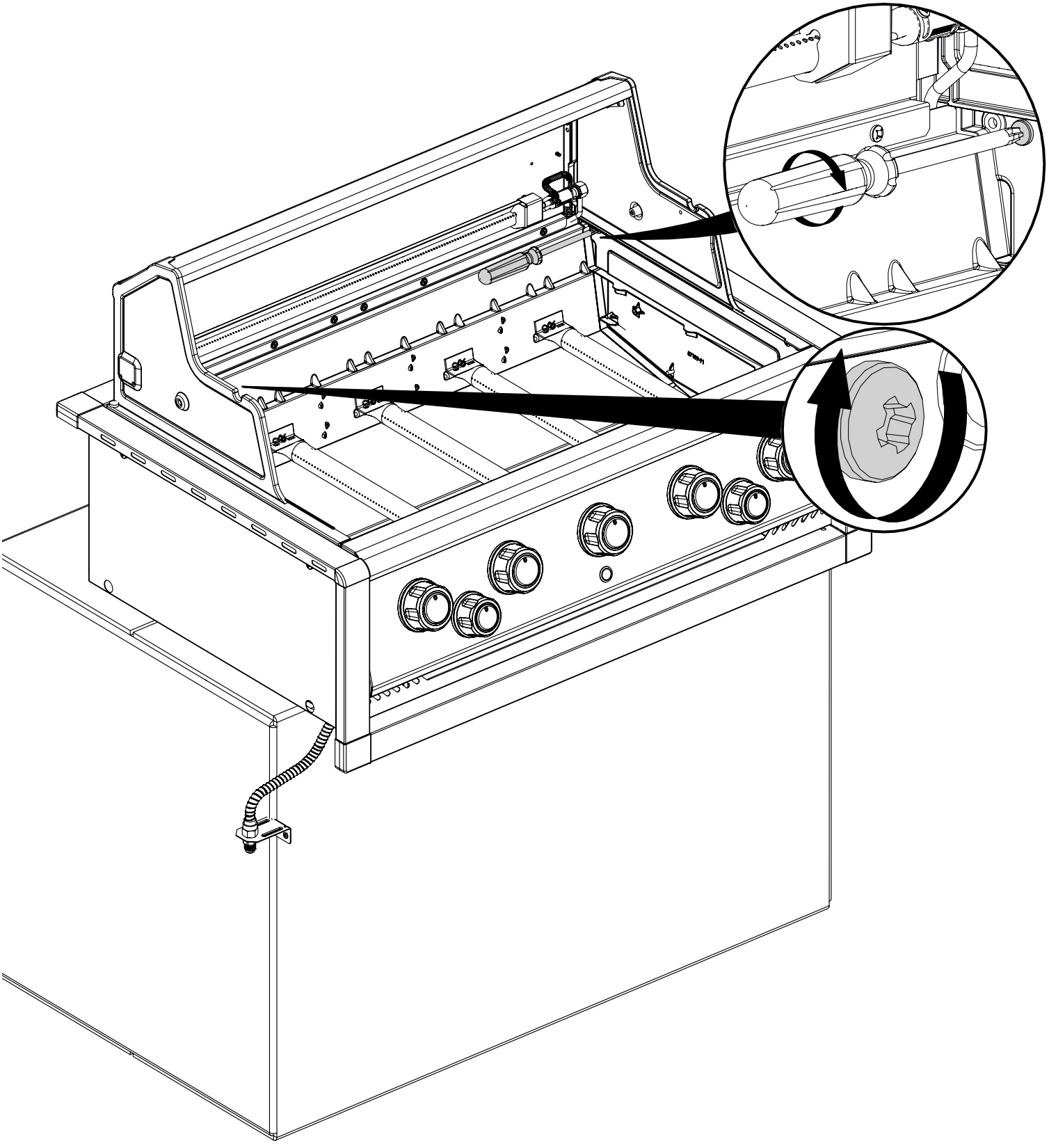

4	

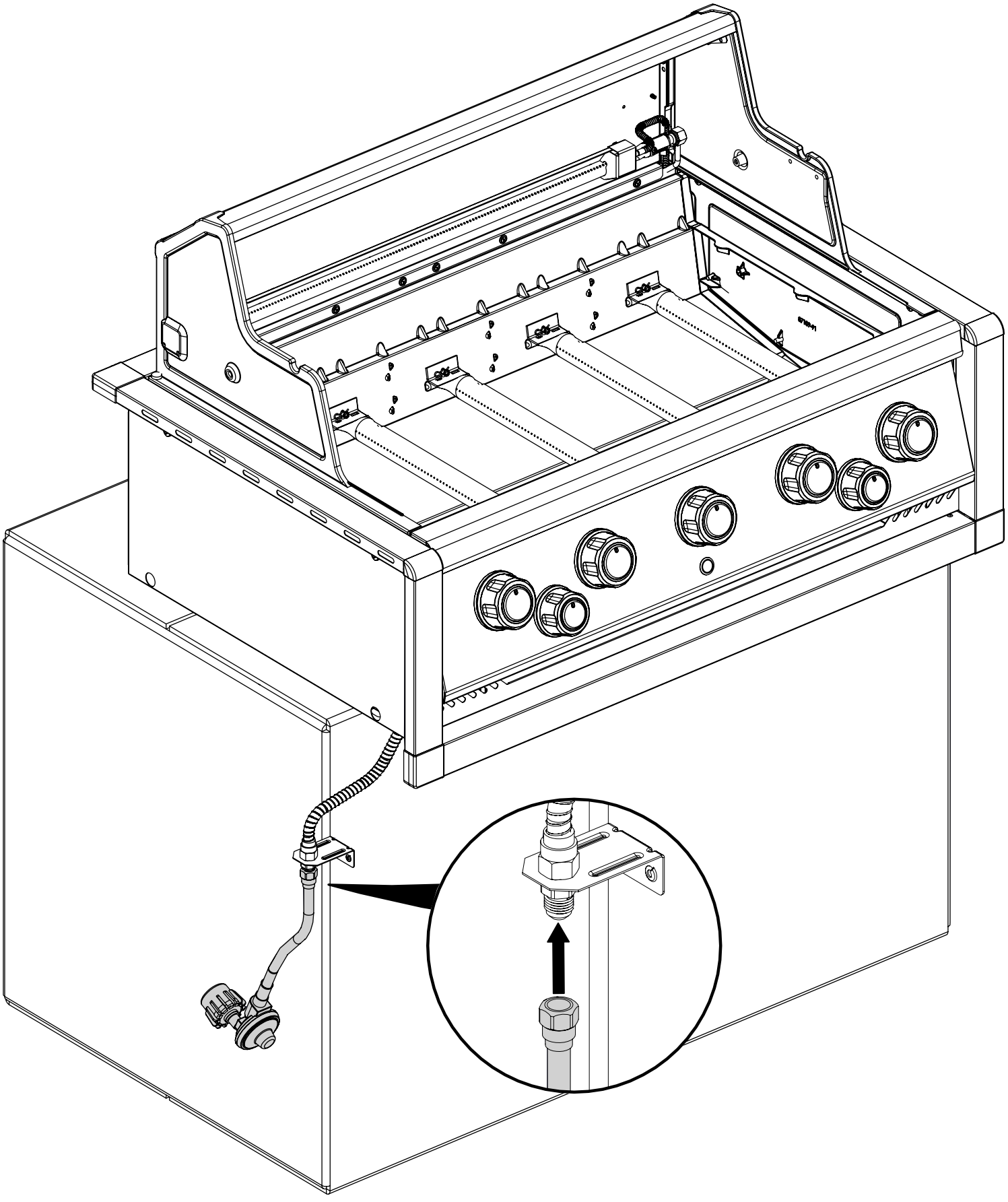

5

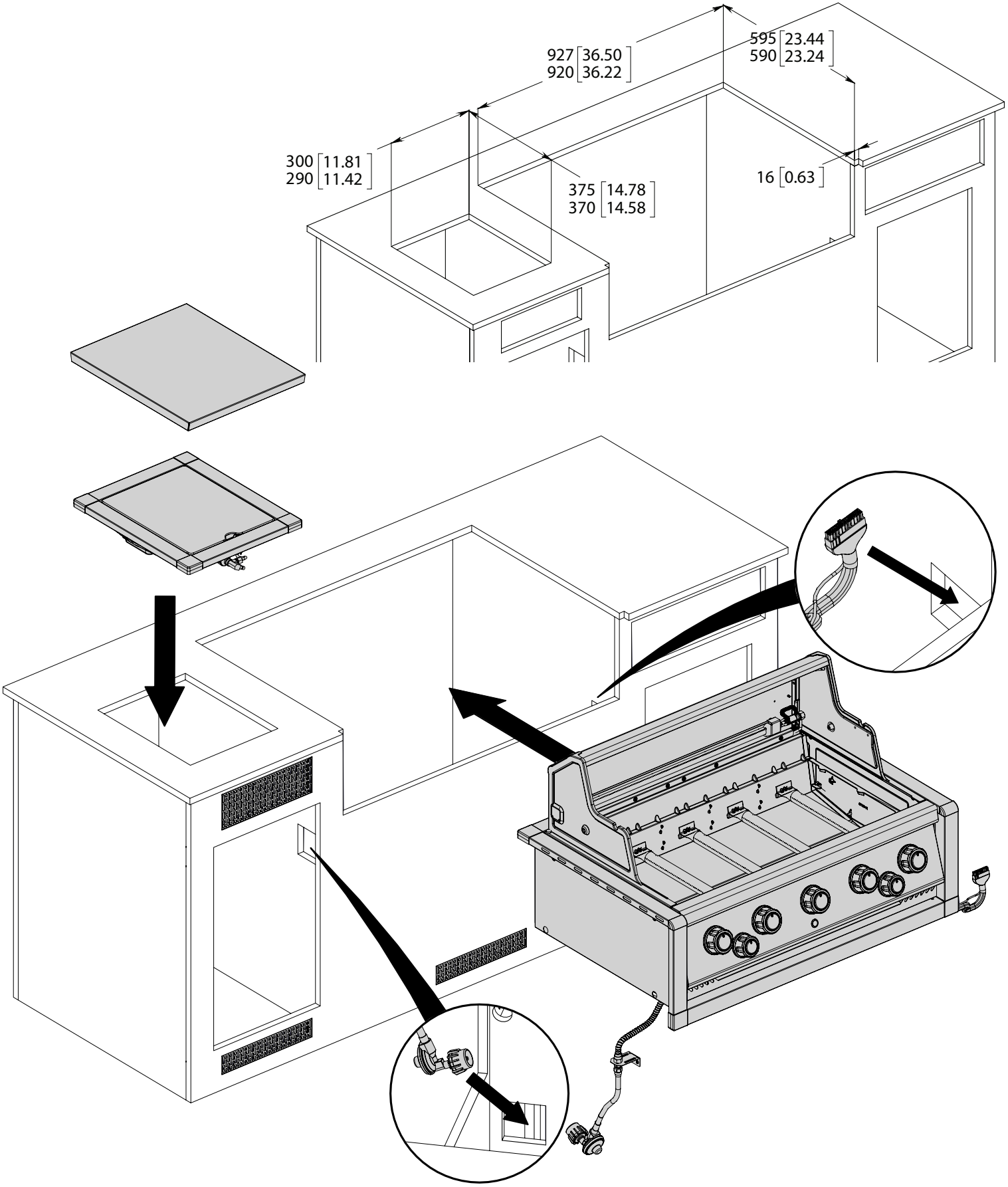
927 [36.50]
920 [36.22]
595 [23.44]
590 [23.24]
300 [11.81]
290 [11.42]
375 [14.78]
370 [14.58]
16 [0.63]

6	

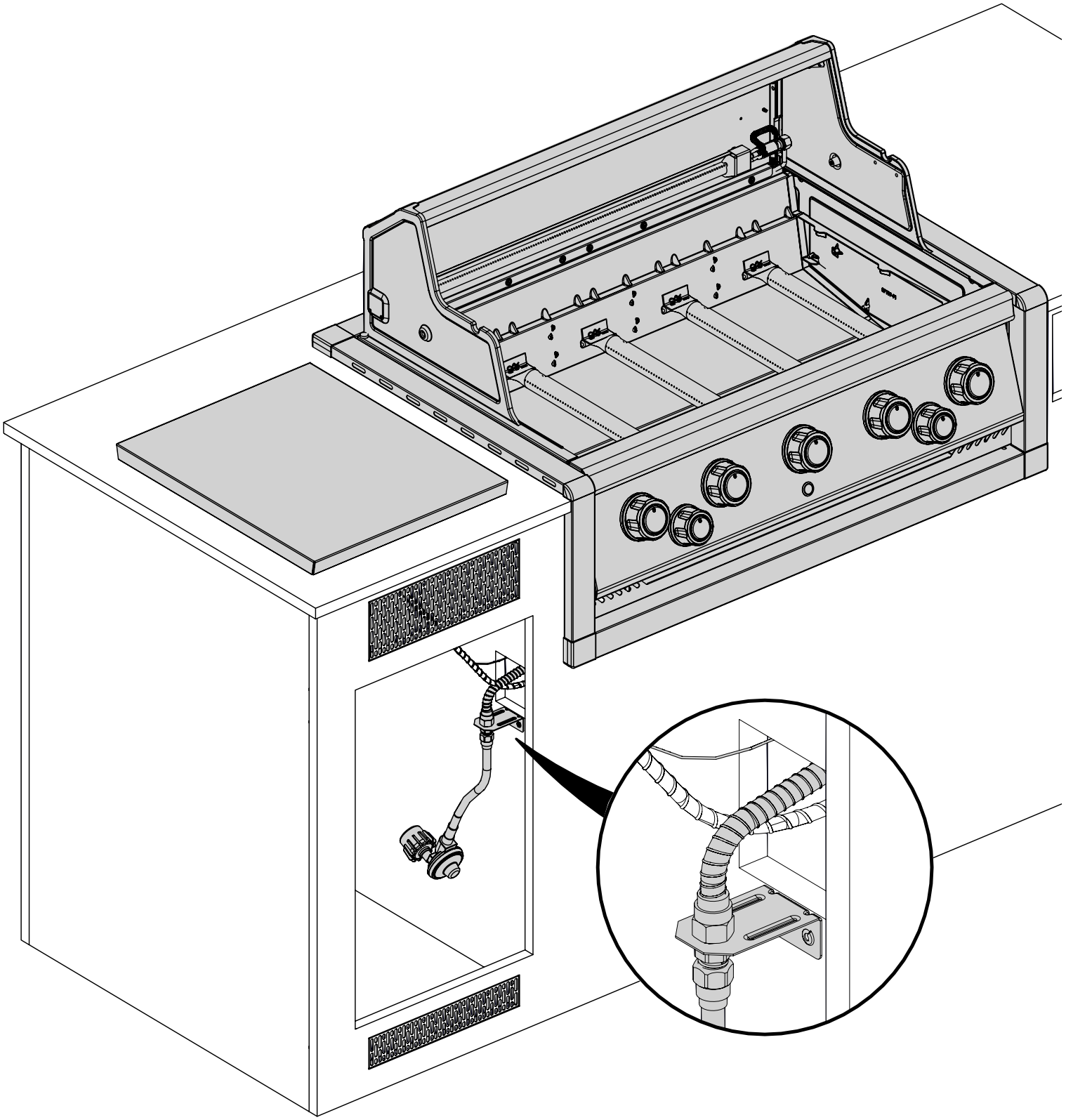

7	

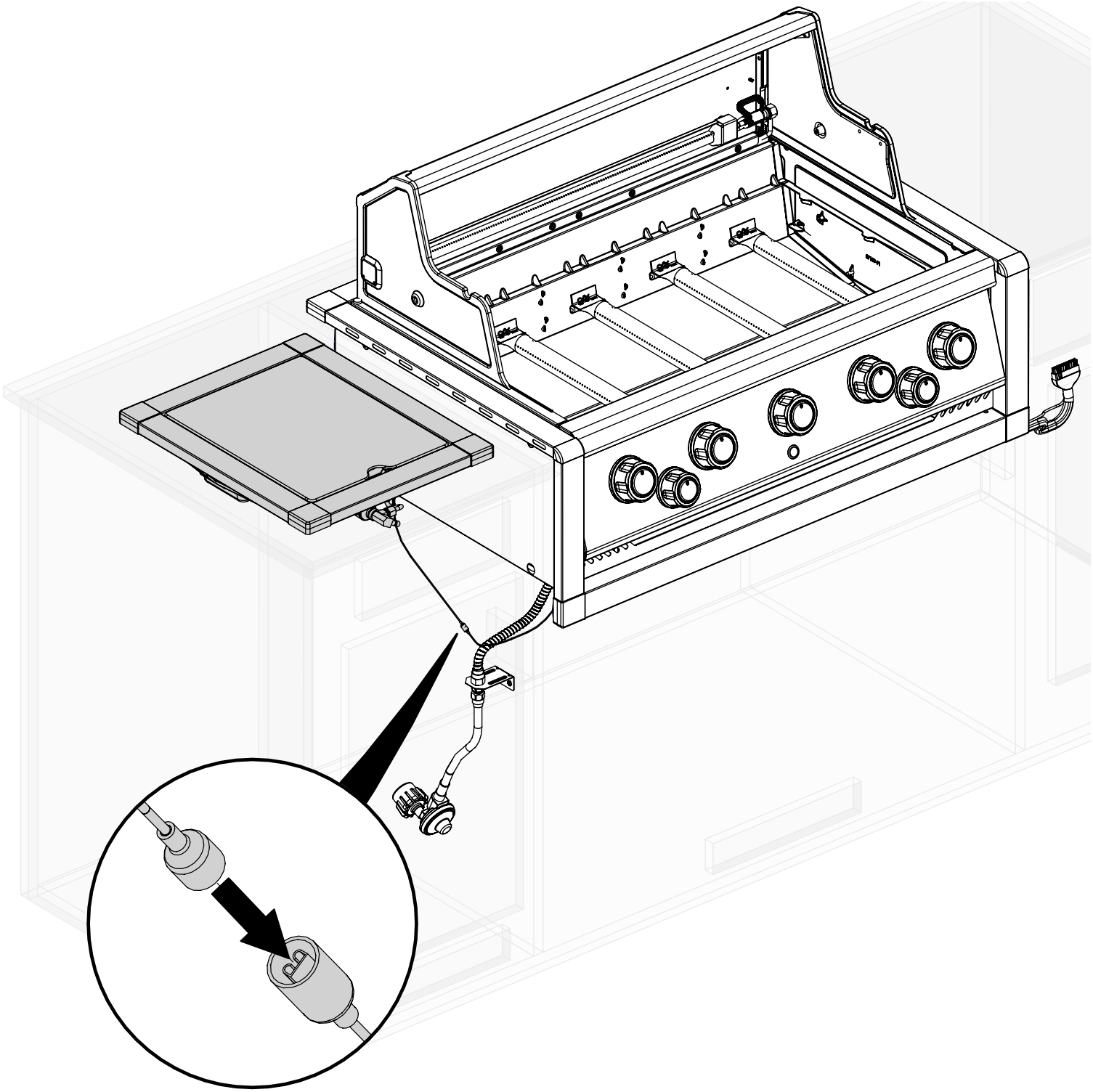

8

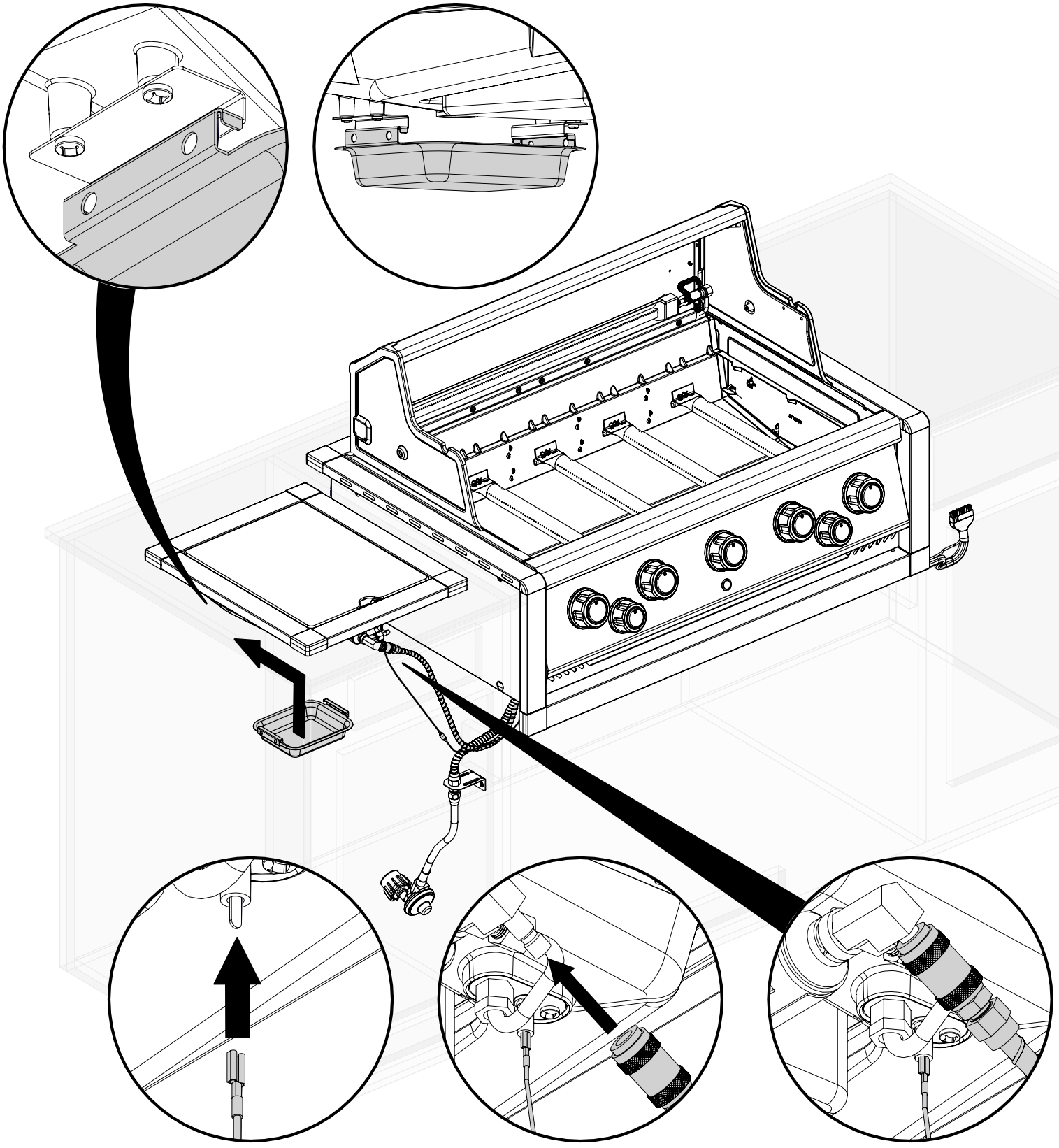

9	

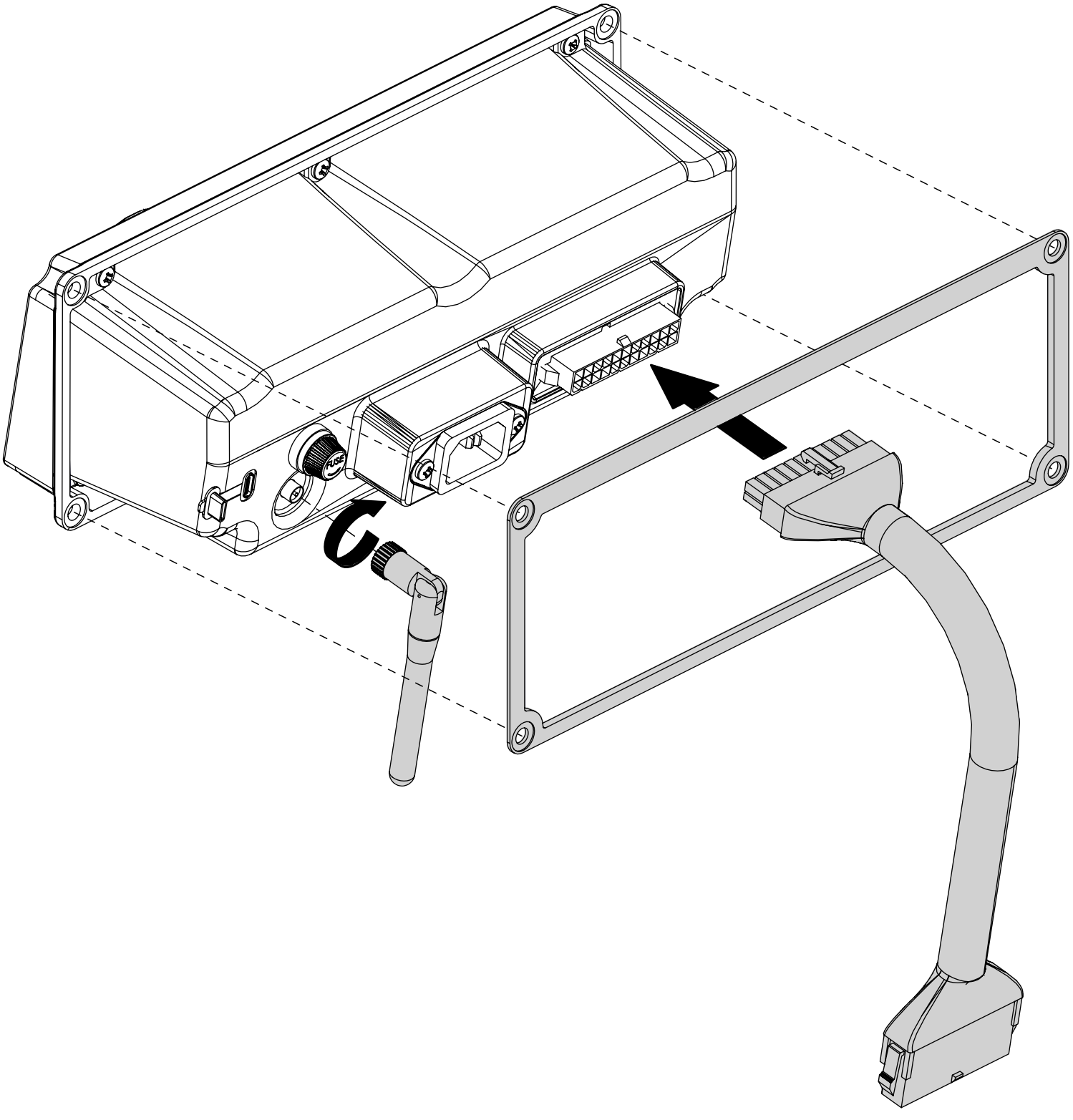

10	(4) 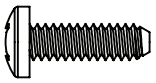

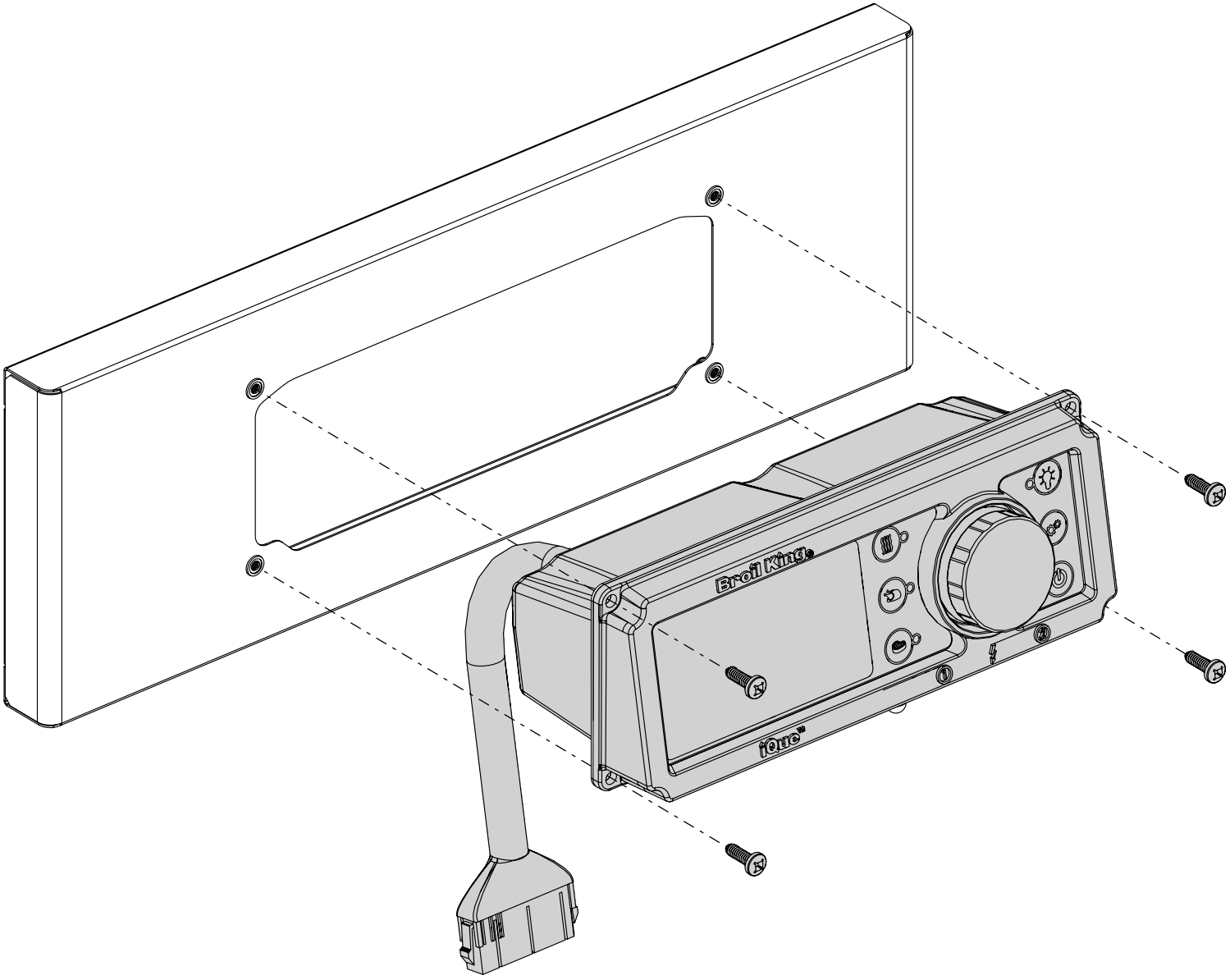

11

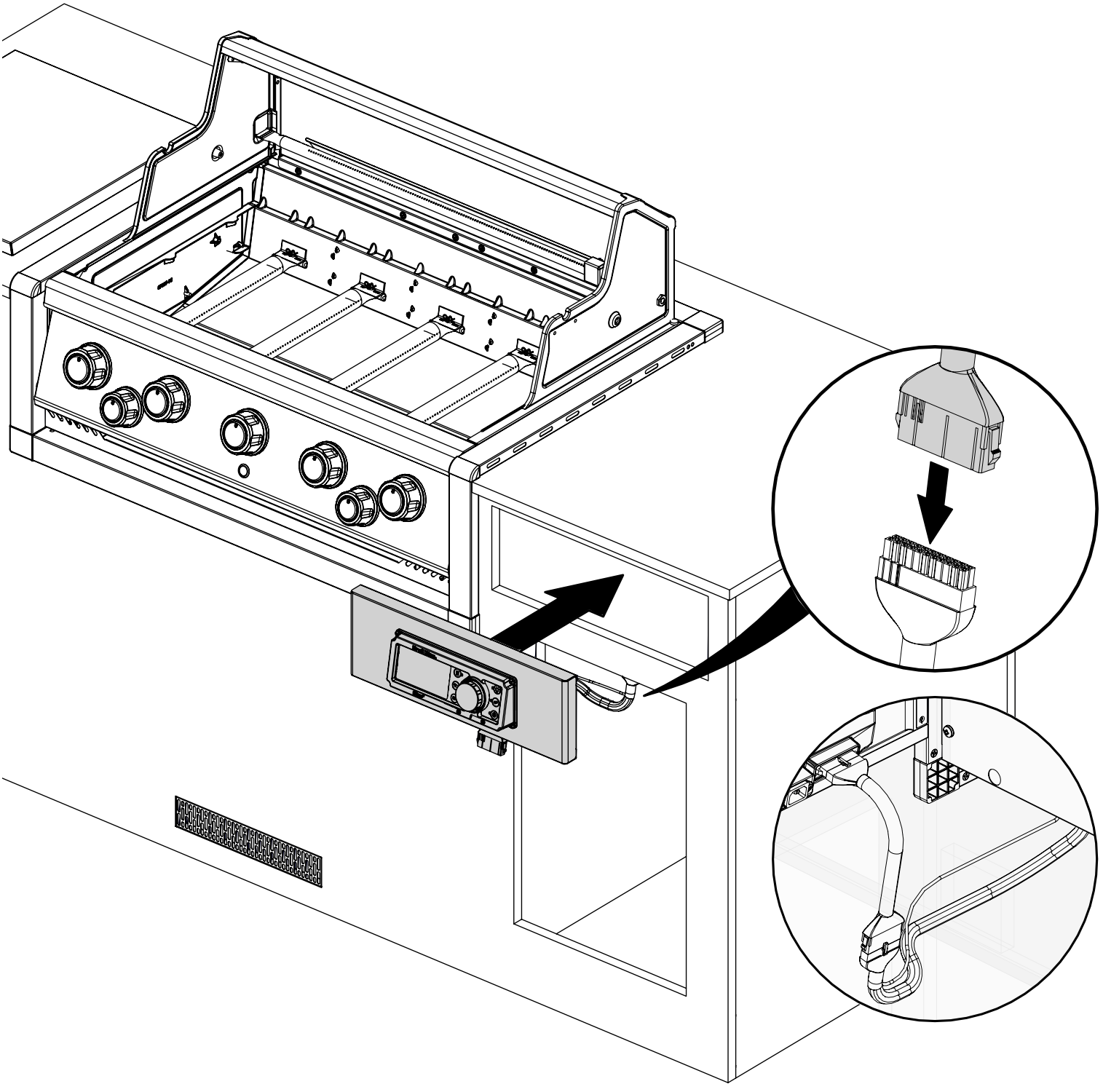

12	

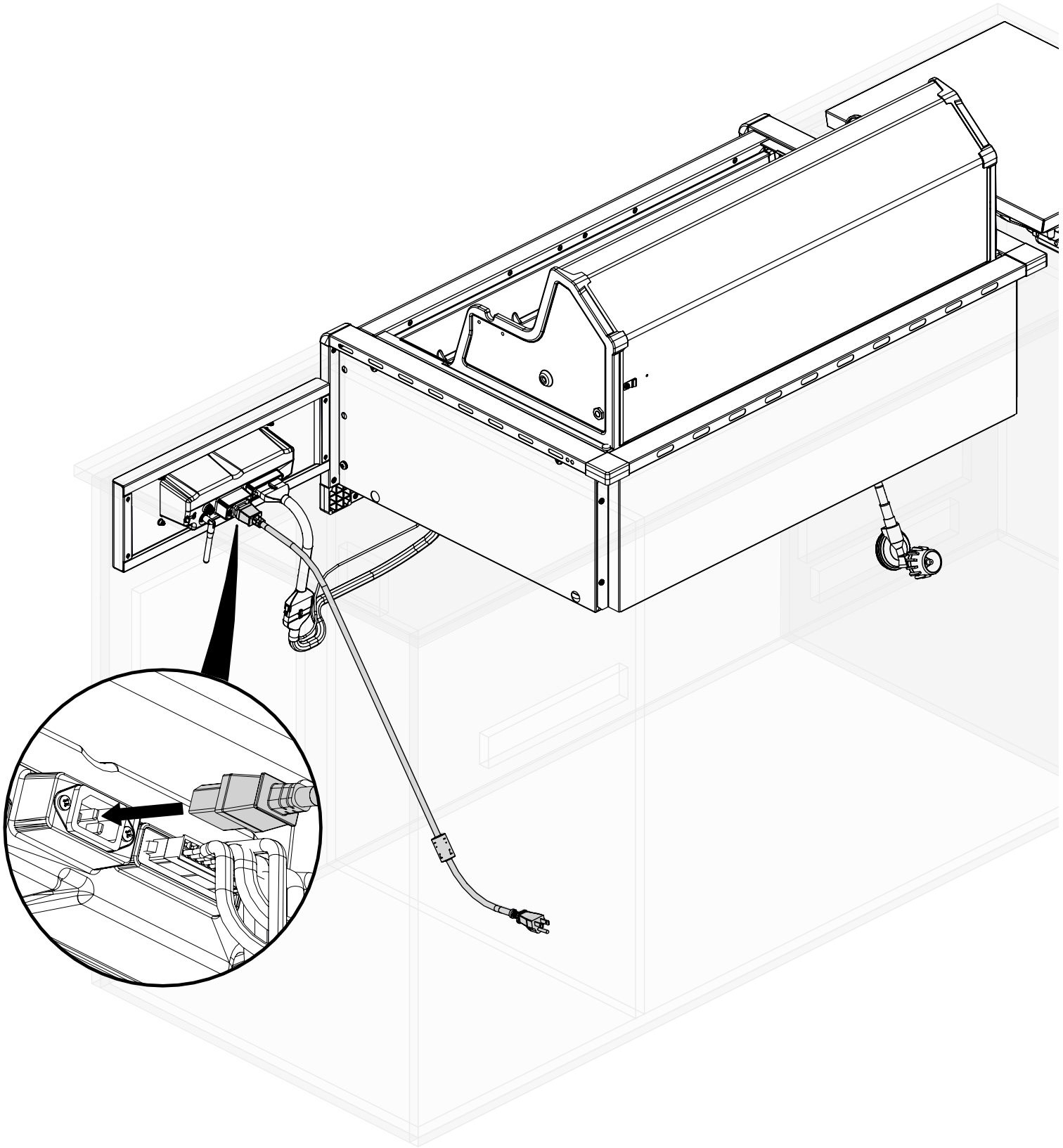

13

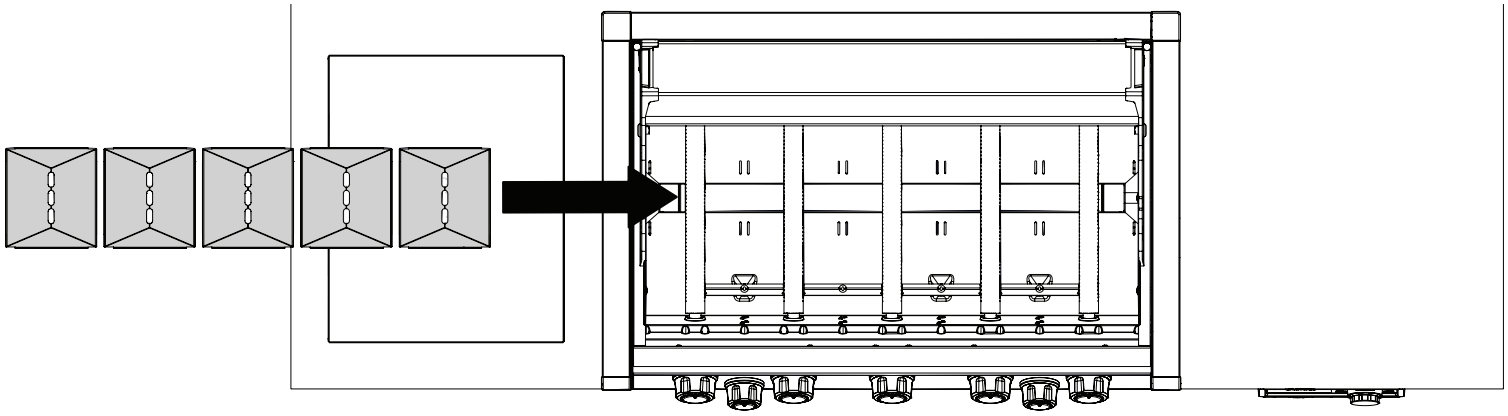

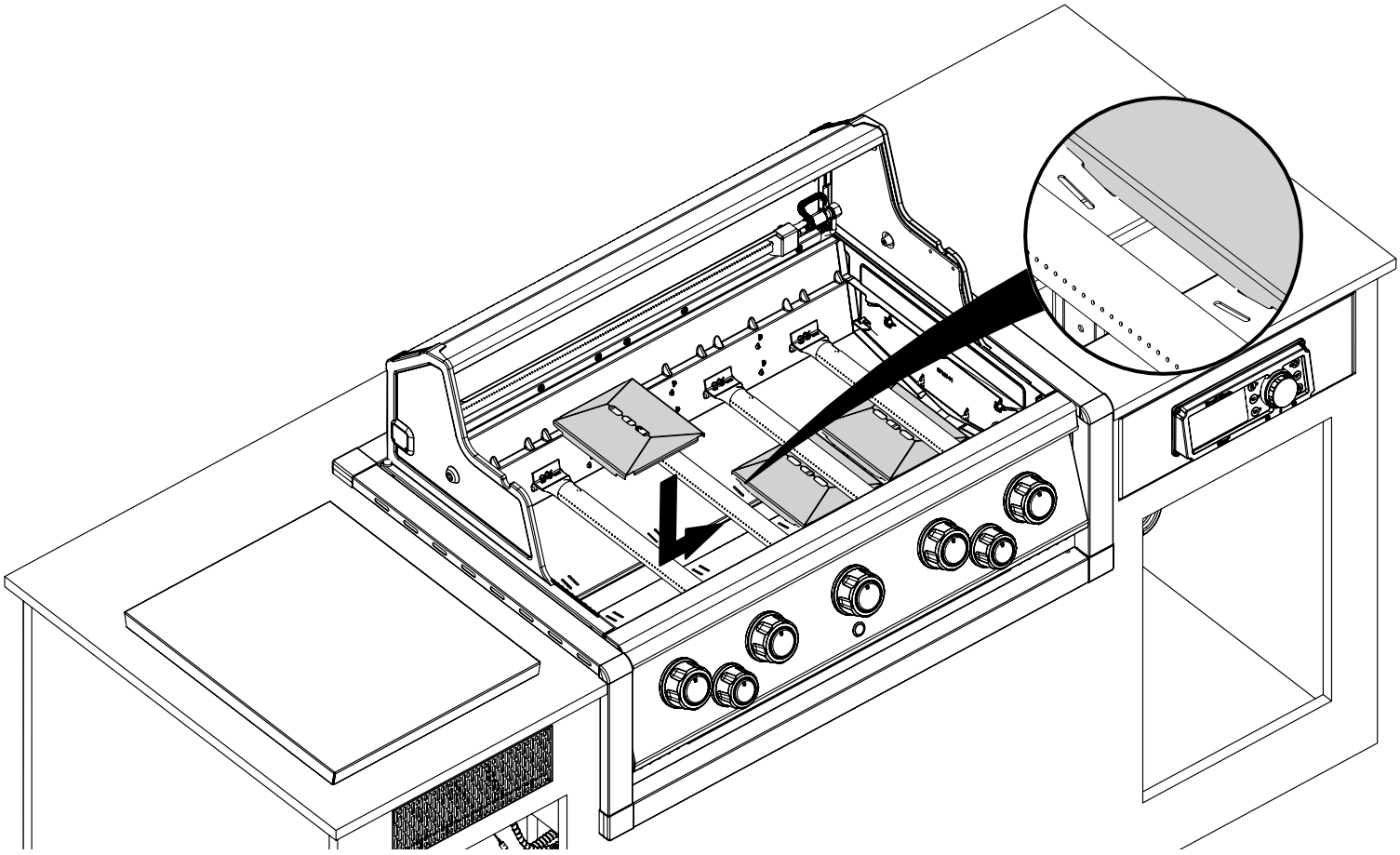

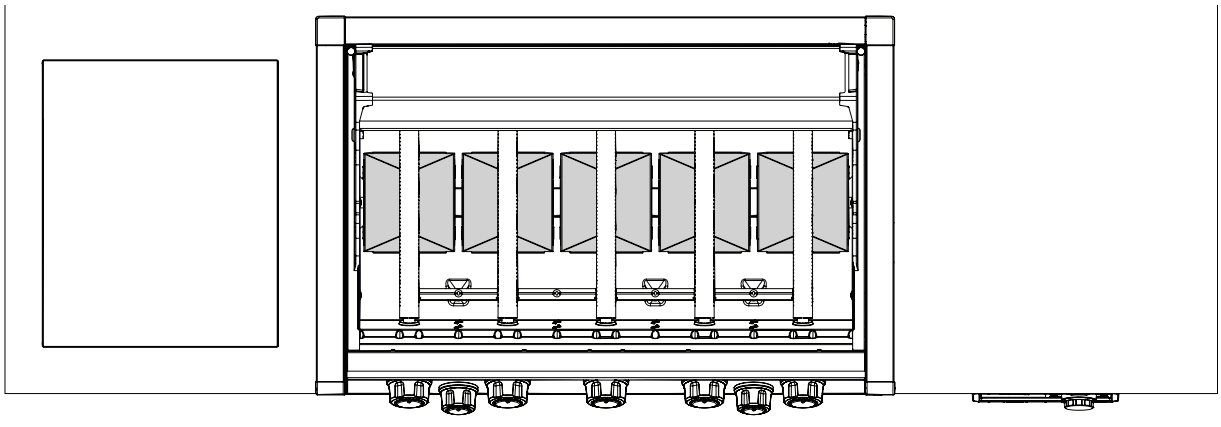

14

(2) 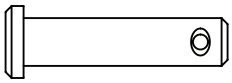 (2) 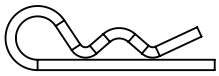

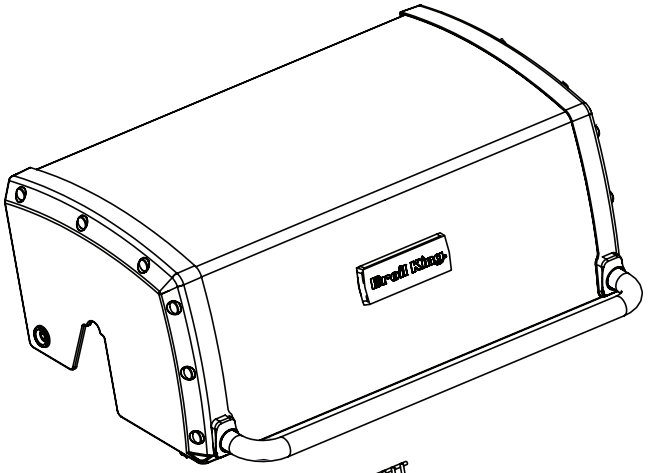

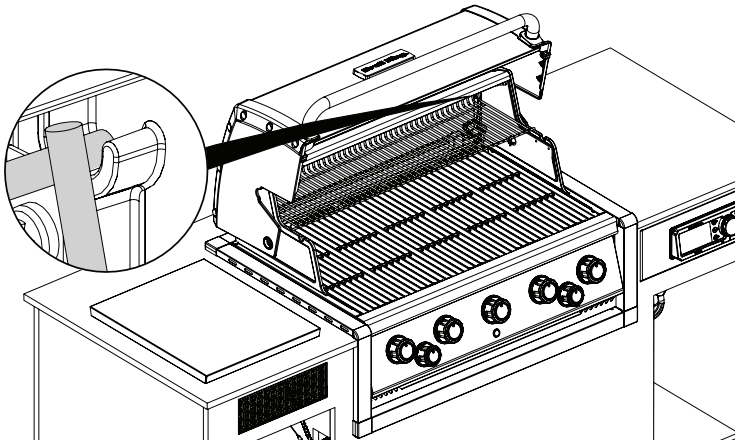

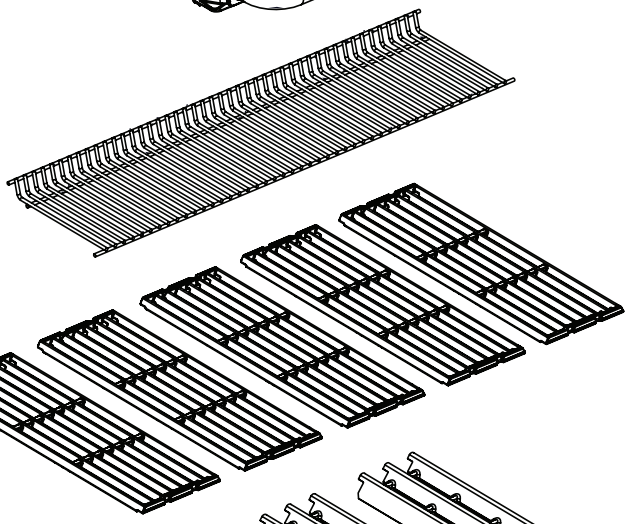

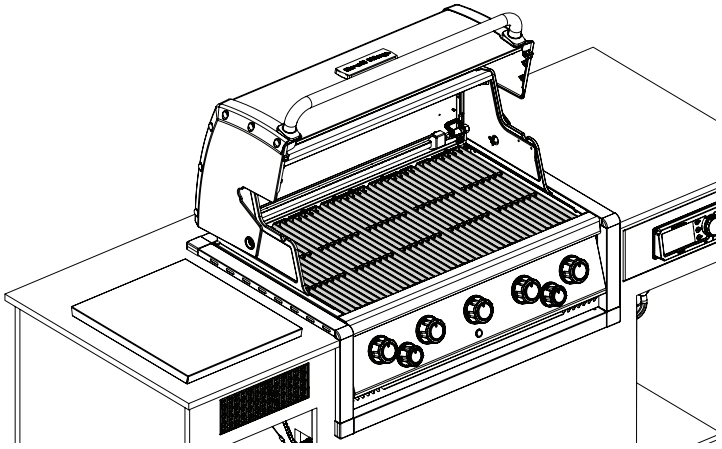

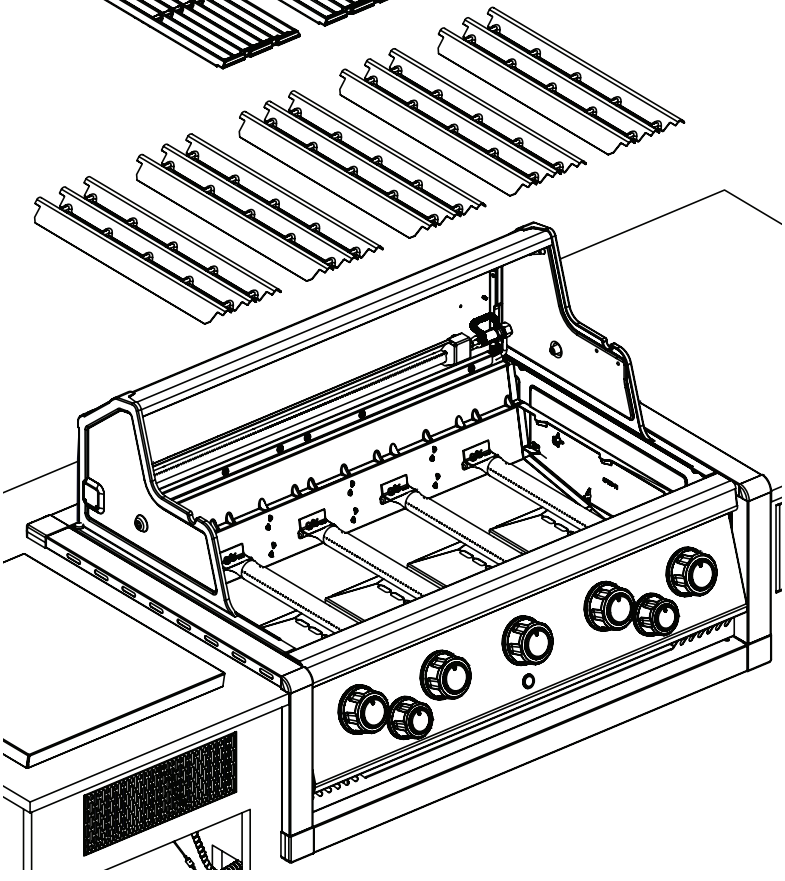

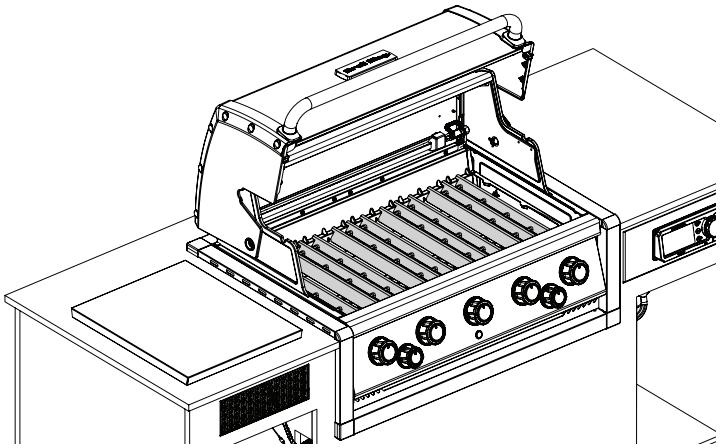

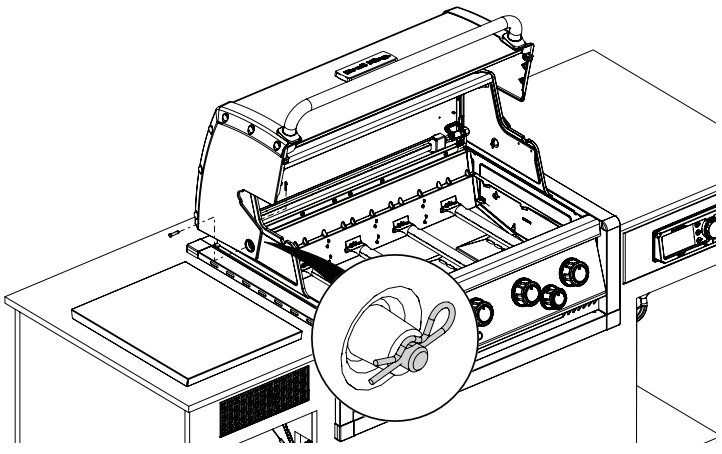

15	

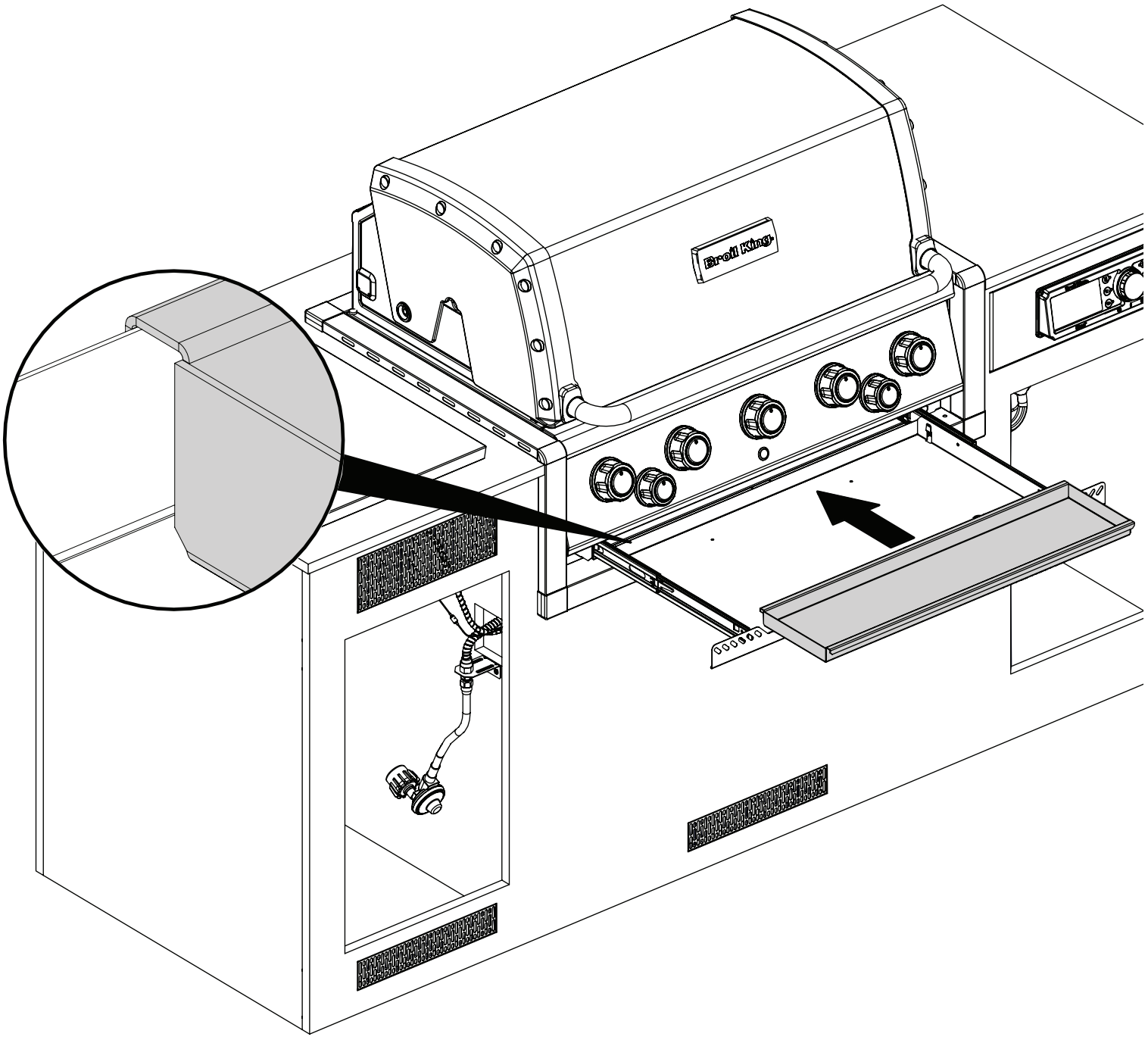

16

(1) AA

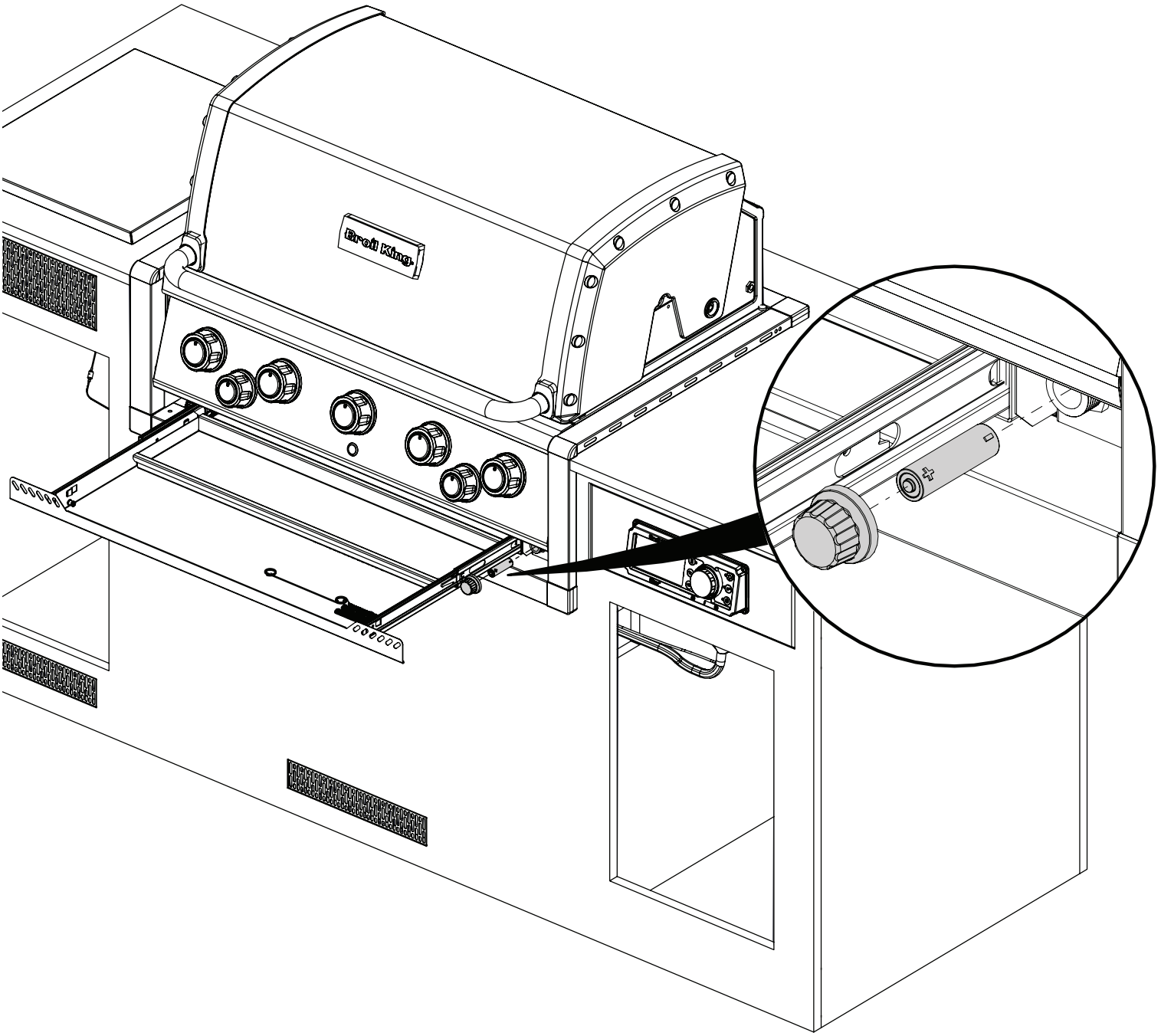

17

(1) 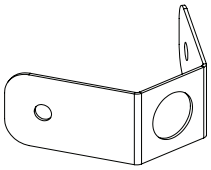 A

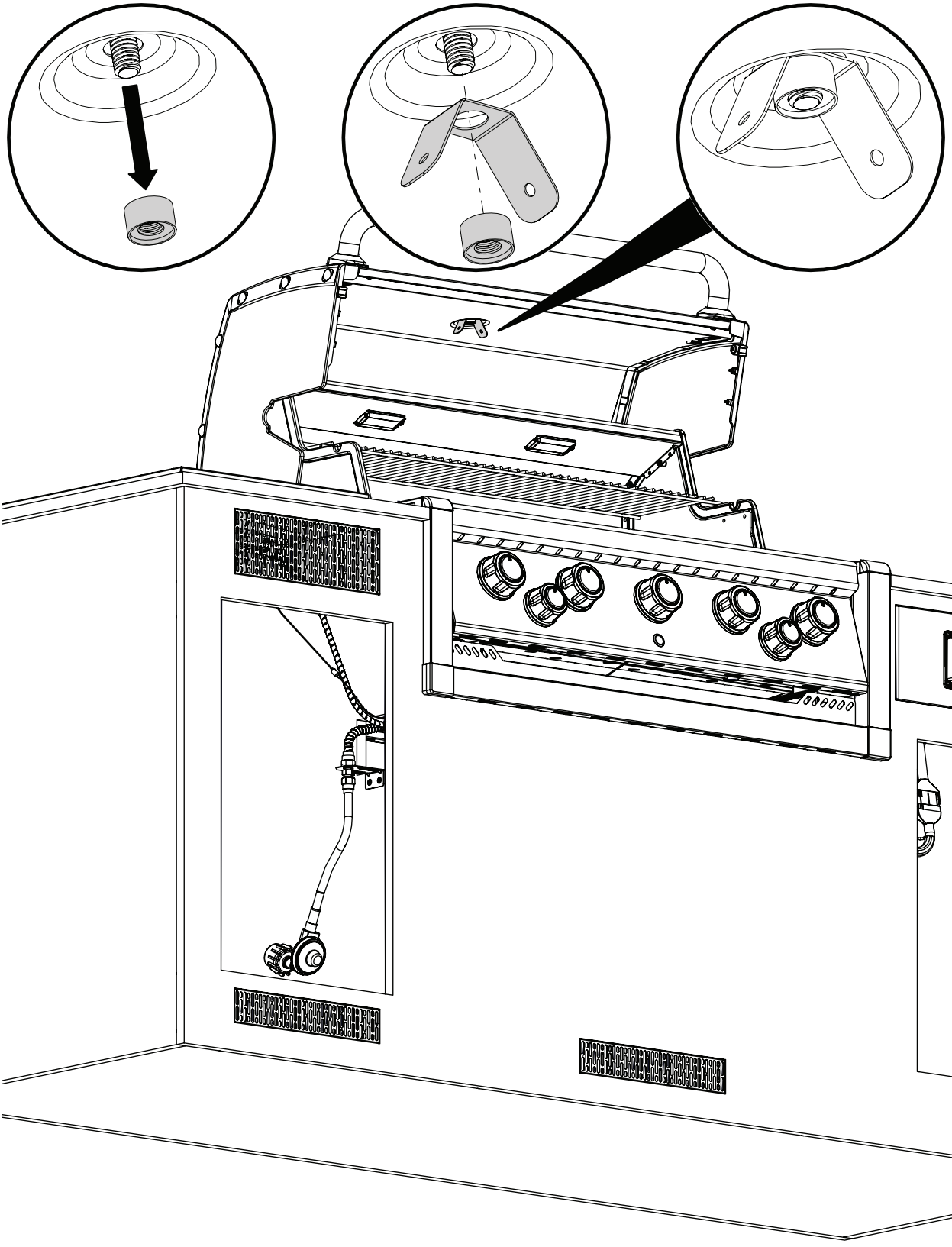

18

(1)

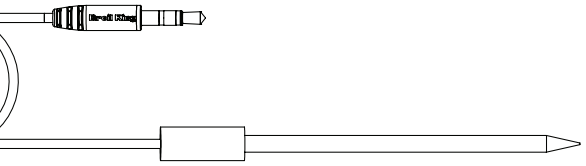

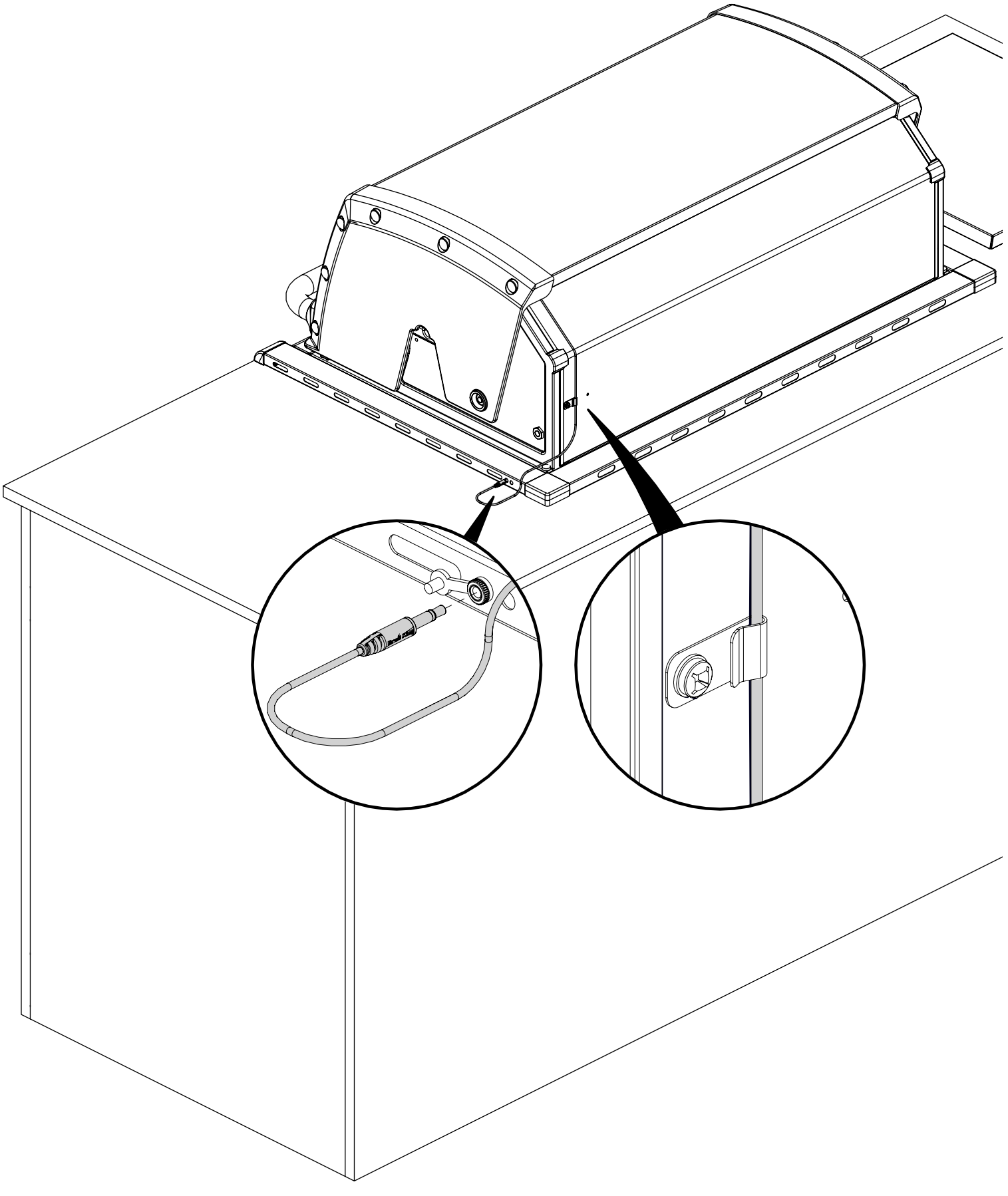

19

(1) 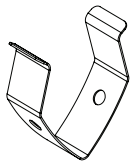

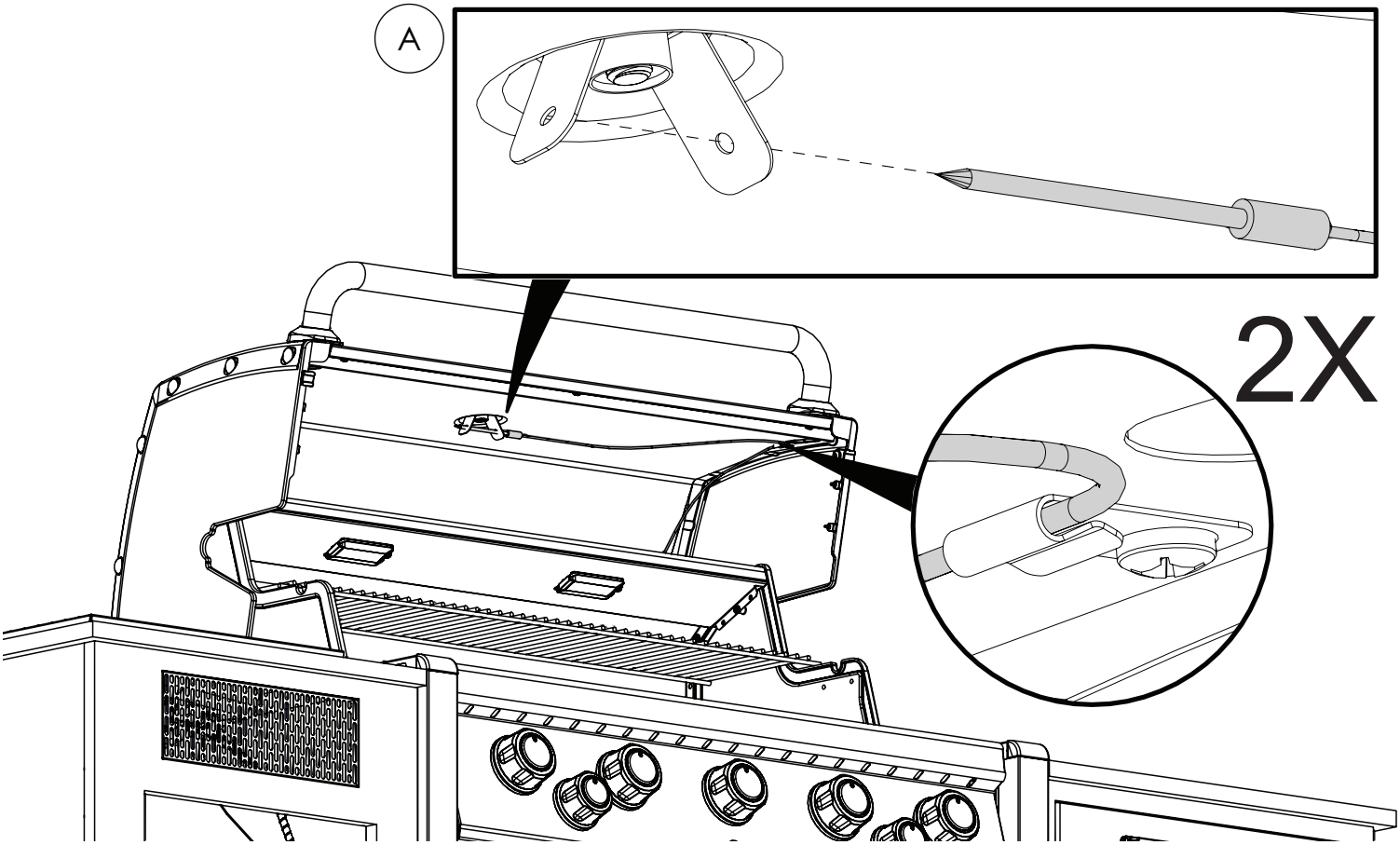

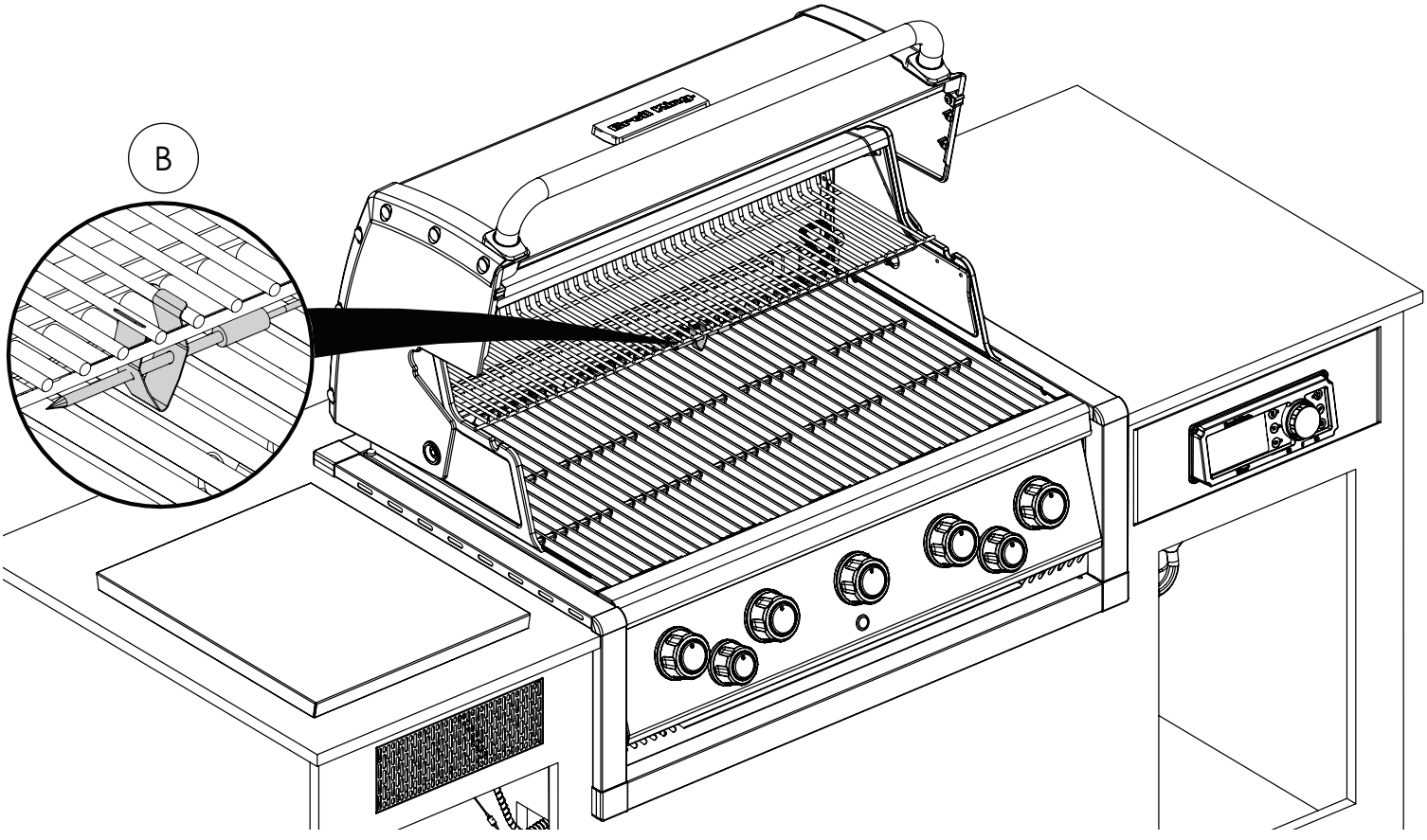

20

(2) (2)

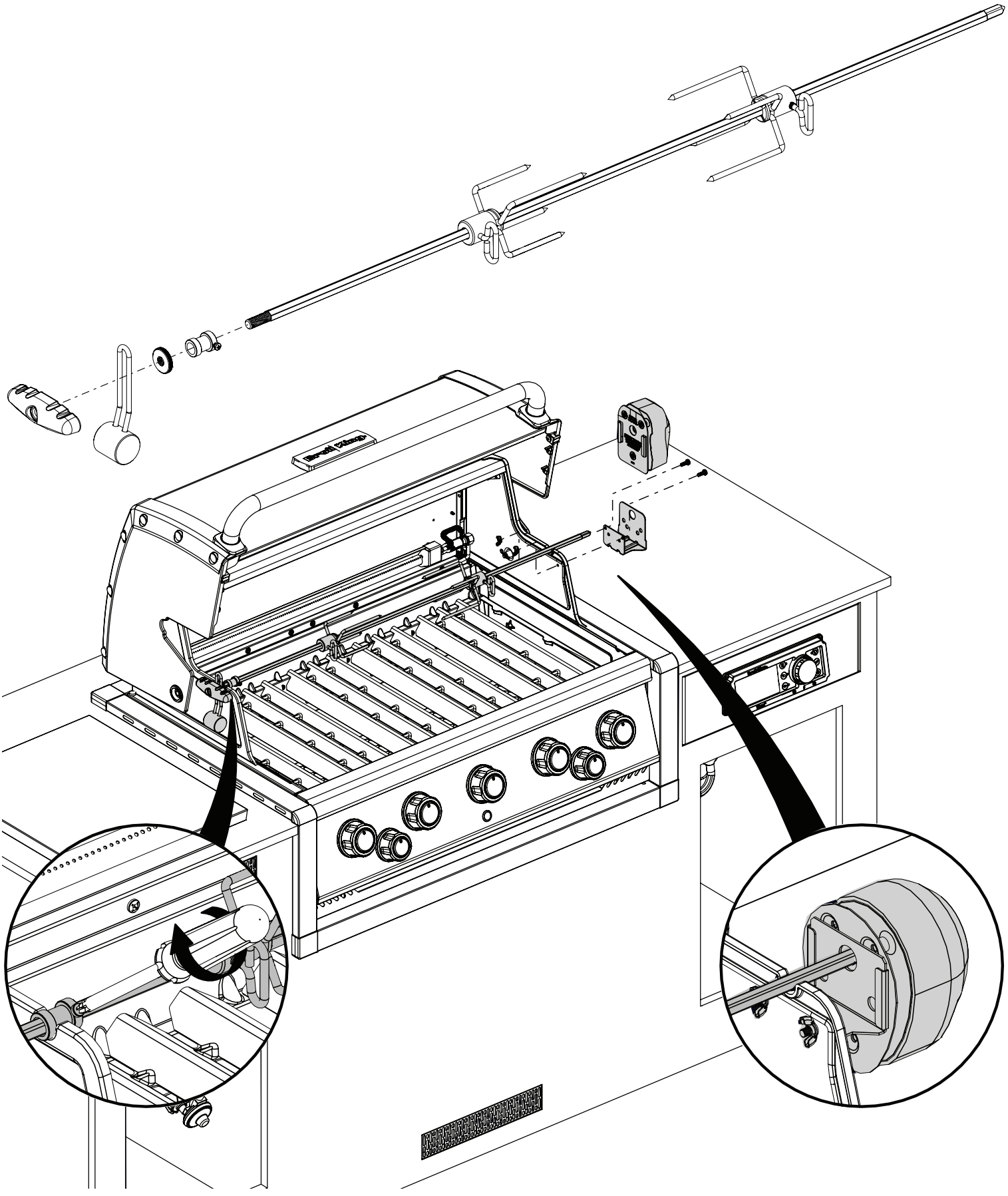

21

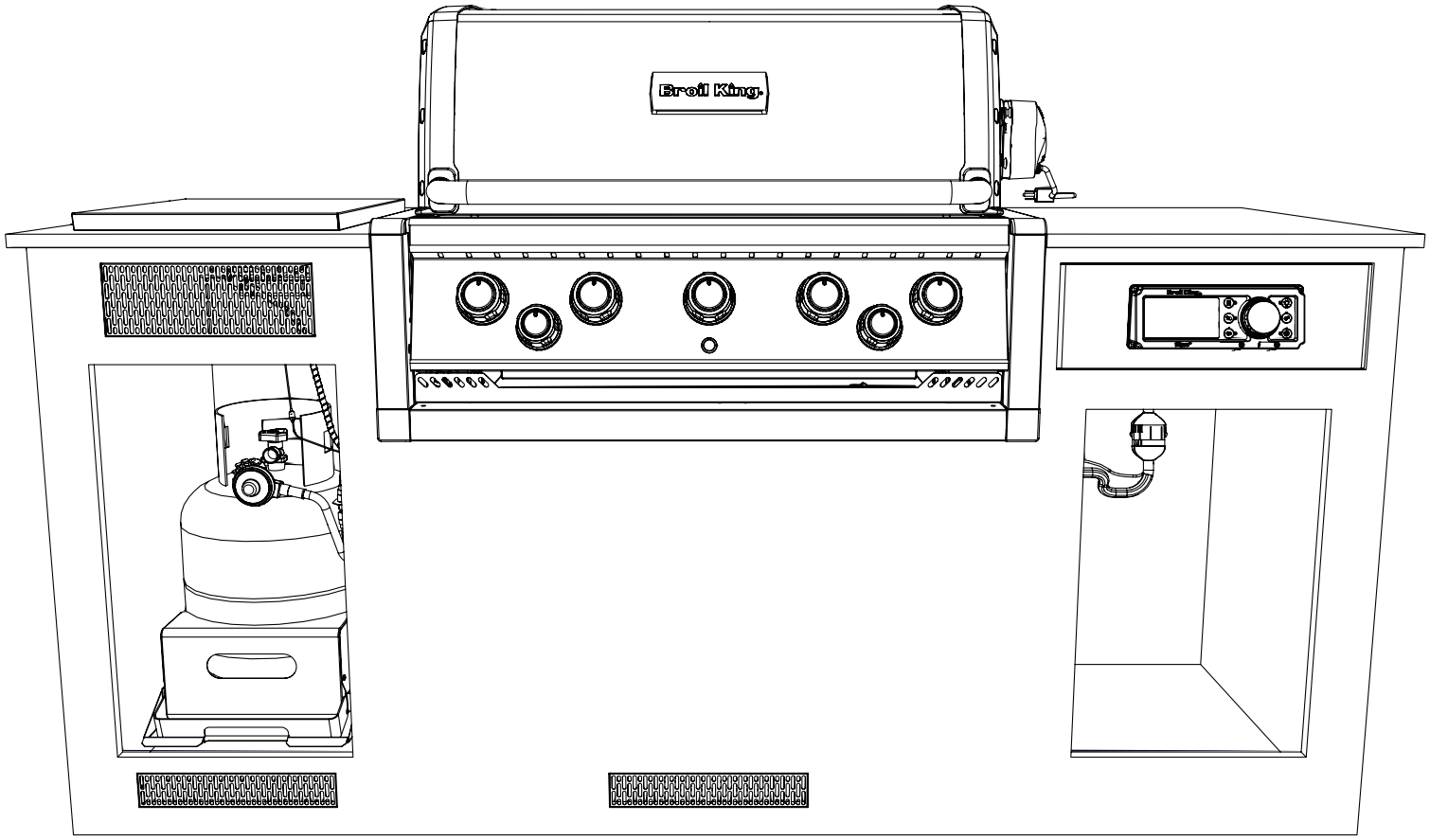

PARTS LIST / LISTE DES PIECES

KEY #	ITEM #	DESCRIPTION	DESCRIPTION	6987-74	6987-77	6987-84	6987-87
1	72006-703	FIRE BOX ASSEMBLY	ASSEMBLAGE DE LA CHAMBRE À FEU	1	1	1	1
2	87306-303	LID ASSEMBLY	ASSEMBLAGE DU COUVERCLE	1	1	1	1
5	27249-904	GREASE SHIELD	PROTECTION CONTRE LA GRAISSE	5	5	5	5
7	Y-11544S	BURNER SCREW	VIS - BRÛLEUR	5	5	5	5
8	S21242	BURNER CLIP	ATTACHE DE CHEVILLE	5	5	5	5
18	22005-283	COOKING GRID	GRILLE	5	5	5	5
20	22006-992	GRID - WARMING RACK	GRILLE	1	1	1	1
22	12026-103	COLLECTOR BOX	RECIPIENT	1	1	1	1
24	22051-91A	LED ASSEMBLY	DIODES ÉLECTROLUMINESCENTES	6	6	7	7
25	22909-103LP	BURNER	BRÛLEUR	5	•	5	•
	22909-103NG	BURNER	BRÛLEUR	•	5	•	5
26	22602-71A	CONTROL KNOB	BOUTON DE CONTROLE	5	5	5	5
27	22601-71A	CONTROL KNOB	BOUTON DE CONTROLE	1	1	2	2
28	22156-473	CONTROL COVER	PANNEAU DE CONTROLE	1	1	•	•
	22156-493	CONTROL COVER	PANNEAU DE CONTROLE	•	•	1	1
29	Y-11542	BEZEL STOP	OBTURATEUR	•	•	1	1
30	Y-12674	KNOB ADAPTER	ADAPTATEUR DE BOUTON	•	•	1	1
32	10111-19A	PIG TAIL HOSE	TUYAU	1	1	1	1
33	10153-93	QUICK DISCONNECT FITTING	DÉBRANCHEMENT RAPIDE	•	•	1	1
35	29256-054	CONTROL ASSEMBLY	SOUPAPE	1	•	•	•
	29256-057	CONTROL ASSEMBLY	SOUPAPE	•	1	•	•
	29056-074IR	CONTROL ASSEMBLY	SOUPAPE	•	•	1	•
	29056-077IR	CONTROL ASSEMBLY	SOUPAPE	•	•	•	1
36	70342-20	ELECTRODE – SIDE BURNER	ELECTRODE	•	•	1	1
36A	70342-63	ELECTRODE – SIDE BURNER	ELECTRODE	•	•	1	1
38	Y-11990	HEX NUT	ÉCROU	1	1	1	1
40	10114-16	HOSE AND REGULATOR	TUYAU ET REGULATEUR PL	1	•	1	•
	10111-K45	NG HOSE	TUYAU (GAZ NATUREL)	•	1	•	1
43	10342-E13	ELECTRODE	ELECTRODE	1	1	1	1
43A	10342-E22	ELECTRODE	ELECTRODE	1	1	1	1
43B	10342-E38	ELECTRODE	ELECTRODE	1	1	1	1
44	10342-44	ELECTRONIC IGNITOR	ALLUMAGE ÉLECTRONIQUE	1	1	•	•
	10342-45	ELECTRONIC IGNITOR	ALLUMAGE ÉLECTRONIQUE	•	•	1	1
44A	25070-927	IGNITOR WIRE	FIL ÉLECTRIQUE - ALLUMAGE	1	1	1	1
44B	25070-93	IGNITOR BUTTON	BOUTON - ALLUMAGE	1	1	1	1
45	72039-903	IGNITOR BRACKET	SUPPORT - ALLUMAGE	1	1	1	1
46	72049-603	IGNITOR SHIELD	PROTECTION CONTRE LA ALLUMAGE	1	1	1	1
47	71209-033	TRIM FRONT SIDE	BORDURE	2	2	2	2
48	72056-007	GREASE PAN	PLATEAU A GRAISSE	1	1	1	1
49	71066-003R	DRAWER	TIROIR	1	1	1	1
51	22009-103	FLAV-R-WAVE ®	FLAV-R-WAVE ®	5	5	5	5
52	73170-013	TRIM SIDE - SIDE BURNER	BORDURE - BRÛLEUR DE CÔTÉ	•	•	2	2
53	73170-023	TRIM FRONT - SIDE BURNER	BORDURE - BRÛLEUR DE CÔTÉ	•	•	2	2
56	24006-12A	HANDLE	POIGNÉE	1	1	1	1
58	54009-936	HANDLE BEZEL	MONTURE	2	2	2	2
59	10081-BK614	NAMEPLATE	PLAQUE D'IDENTIFICATION	1	1	1	1
61	Y-12550	LID PROBE BRACKET	SUPPORT DE SONDE	1	1	1	1
64	Y-12552	PROBE BRACKET	SUPPORT DE SONDE	1	1	1	1
65	20005-000	MATCH LIGHT - STICK	ALLUMETTES	1	1	1	1
74	Y-99101	DRAWER SLIDE	GLISSIÈRE DE TIROIR	2	2	2	2
80	71109-033R	TRIM SIDE - LH	BORDURE - GAUCHE	1	1	1	1
81	71109-043RA	TRIM SIDE - RH	BORDURE - DROITE	1	1	1	1
84	70206-013	TRIM FRONT	BORDURE - AVANT	1	1	1	1
85	S21084	SCREW #14 X 5/8	VIS #14 X 5/8	6	6	6	6
88	71306-023	TRIM REAR	BORDURE - ARRIÈRE	1	1	1	1
90	71626-003	BASE	TABLETTE INFERIEURE	1	1	1	1
101	Y-12130	CORNER CAP - 90 DEGREE	BOUCHON	4	4	8	8
102	Y-12131	CORNER CAP	BOUCHON	2	2	2	2
114	71051-113R	CONTROLLER FACIA	VISAGE	1	1	1	1
123	73009-353	COVER-SIDE BURNER	COUVERCLE LATÉRAL	•	•	1	1
125	23000-253	COVER-SIDE BURNER	COUVERCLE LATÉRAL	•	•	1	1
126	20395-4A	SIDE BURNER	BRULEUR DE COTE	•	•	1	1

PARTS LIST / LISTE DES PIECES

KEY #	ITEM #	DESCRIPTION	DESCRIPTION	6987-74	6987-77	6987-84	6987-87
127	18670	SCREEN	ÉCRAN	•	•	1	1
128	23001-79	GRID	GRILLE	•	•	1	1
130	27906-354	BURNER ROTISSERIE	BRÛLEUR DE TOURNEBROCHE	1	1	1	1
133	S15278	ROTISSERIE HARDWARE	MATÉRIEL DE RÔTISSERIE	1	1	1	1
136	S21128S	SCREW #8-32 X 5/8	VIS #8-32 X 5/8	12	12	13	13
137	S15259	SPIT ROD	BROCHETTE	1	1	1	1
138	S15287	4 PRONG FORKS	FOURCHETTE A 4 FOURCHON	4	4	4	4
139	20006-000	ROTISSERIE BRACKET	SUPPORT	1	1	1	1
141	Y-11559	SCREW - 1/4-20 X 1	VIS - 1/4-20 X 1	2	2	2	2
142	S21127S	SCREW - #8-32 X 7/16	VIS - #8-32 X 7/16	•	•	2	2
145	S21235	HINGE PIN	GOUPILLE DE CHARNIÈRE	2	2	2	2
146	S21233	HITCH PIN CLIP	ATTACHE DE CHEVILLE	2	2	2	2
147	Y-11236	LID BUMPER	BUTOIR	2	2	2	2
155	S21124	SCREW - #-32 X 1/2	VIS - #8-32 X 1/2	2	2	2	2
157	Y-12835	SCREW - #6-32 X 1/4	VIS - #6-32 X 1/4	2	2	2	2
158	Y-12641	SCREW - SHOULDER #8 X 1/2	VIS - SHOULDER #8 X 1/2	•	•	2	2
161	Y-29304	SCREW - #10-24 X 3/8	VIS - #10-24 X 3/8	17	17	21	21
162	S35095	SCREW - #10-24 X 5/8	VIS - #10-24 X 5/8	2	2	2	2
167	Y-29301	SCREW - #10-24 X 1/2	VIS - #10-24 X 1/2	12	12	20	20
169	S21061	WING NUT	ECROU PAPILLON	2	2	2	2
171	S15236	MOTOR	MOTEUR	1	1	1	1
172	S15508	ELECTRODE - REAR BURNER	ELECTRODE	1	1	1	1
173	S21362	SPRING	RESSORT	1	1	1	1
177	Y-29299S	SCREW #10-24 X 5/8	VIS #10-24 X 5/8	4	4	4	4
182	25020-71	OVEN LIGHT	LUMIERE DE FOUR	2	2	2	2
183	25080-41	ELECTRIC PLUG	RALLONGE ÉLECTRIQUE	1	1	1	1
185	25030-72	WIRE - OVEN LIGHT	LE FIL - LUMIERE DE FOUR	1	1	1	1
186	Y-12865	SCREW 1/4-20 X 1/2	VIS 1/4-20 X 1/2	18	18	18	18
188	25051-76	HARNESS - SOLENOID	LE FIL ÉLECTRIQUE - SOLÉNOÏDE	2	2	2	2
189	25080-35	CONNECTOR - CONTROLLER	CONNECTEUR	1	1	1	1
190	25020-79	WIRE - LED LIGHT	LE FIL	2	2	1	1
191	25020-81	WIRE - LED LIGHT	LE FIL	•	•	1	1
193	Y-11239	LID BUMPER	BUTOIR	2	2	2	2
194	29305-73A	HARNESS EXTENSION	FIL D'EXTENSION	1	1	1	1
195	45301-951	TEMPERATURE PROBE	SONDE DE TEMPÉRATURE	1	1	1	1
196	25050-73	HARNESS - OVEN LIGHT	LE FIL ÉLECTRIQUE	1	1	1	1
197	42309-64A	MEAT PROBE	SONDE À VIANDE	2	2	2	2
198	25050-80	CONNECTOR EXTENTSION	FIL D'EXTENSION DE CONNECTEUR	2	2	2	2
199	43209-88	CONTROLLER GASKET	JOINT DU CONTRÔLEUR	1	1	1	1
200	43209-91A	CONTROLLER	LE CONTRÔLEUR	1	1	1	1

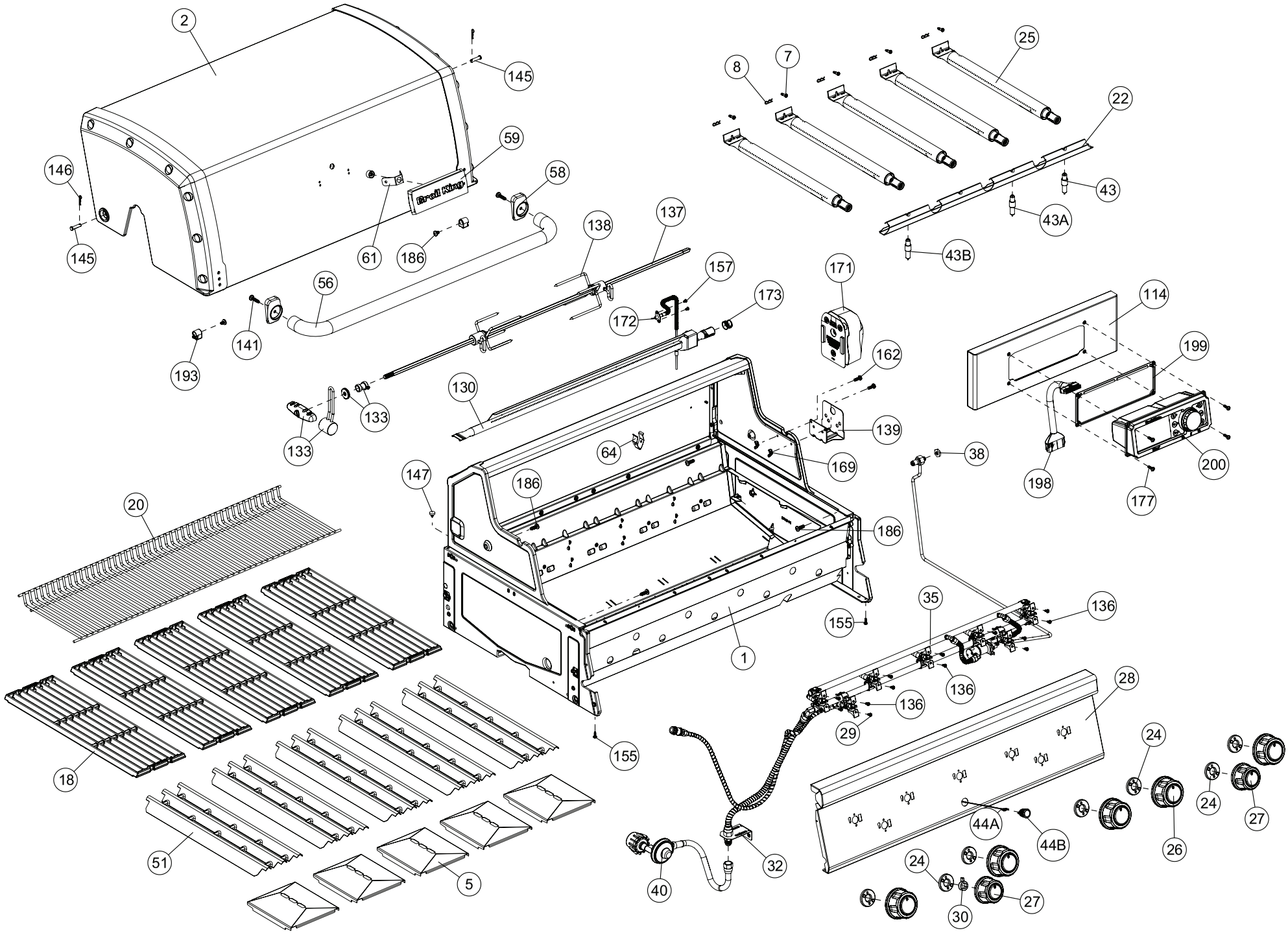
2
145
146
145
59
58
61
186
56
141
193
138
137
157
172
173
171
162
130
133
133
139
64
169
147
186
186
20
155
1
155
18
51
5
8
7
25
22
43
43A
43B
114
199
198
200
177
38
35
136
136
136
29
28
24
24
27
26
44A
44B
24
27
30
32
40

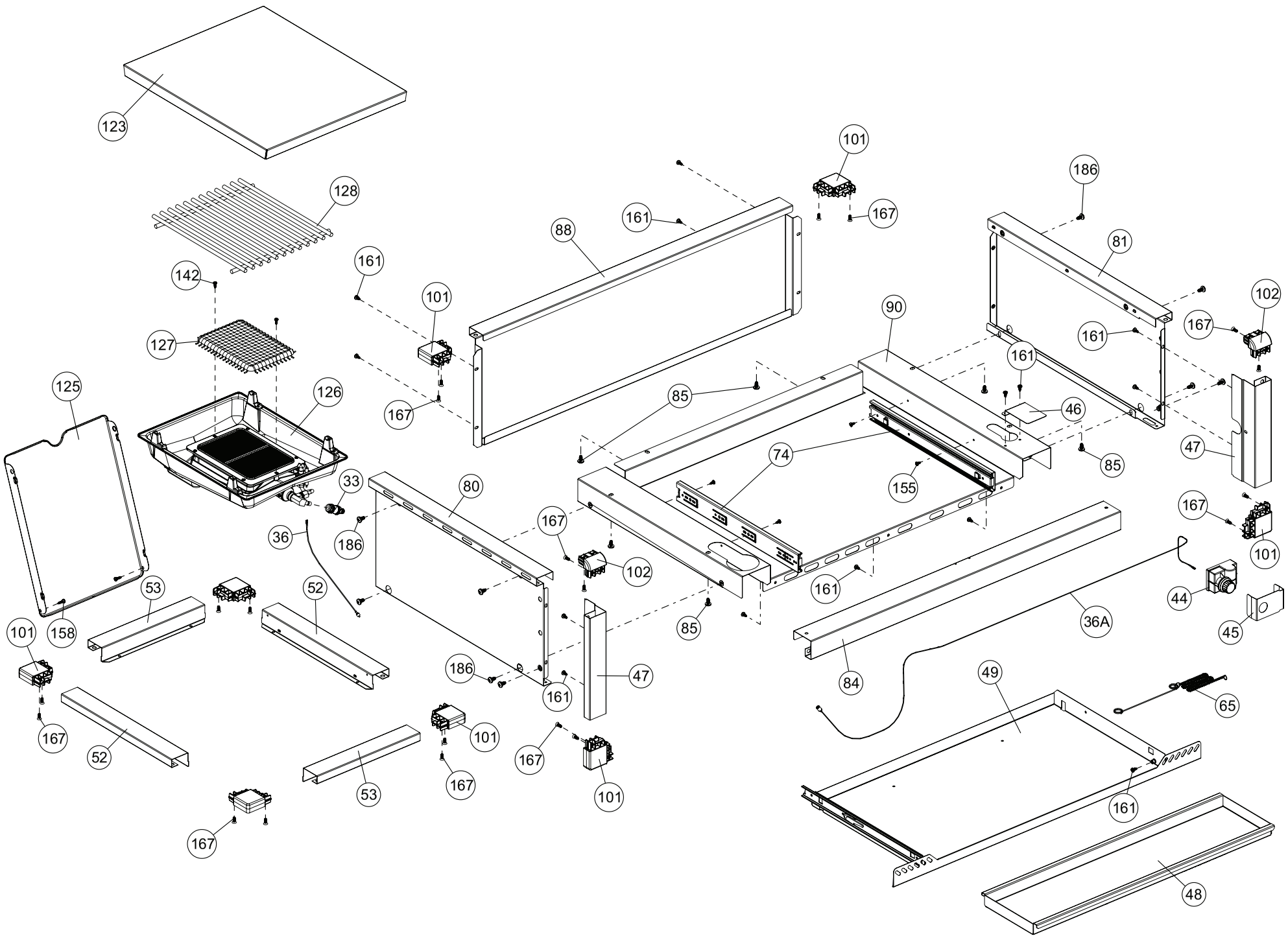
123
128
142
127
125
126
33
36
158
53
52
101
167
52
53
101
167
101
167
161
88
161
101
167
101
167
186
81
102
167
161
161
90
85
46
74
155
85
47
80
167
102
186
161
47
85
161
84
36A
44
45
167
101
49
65
161
48

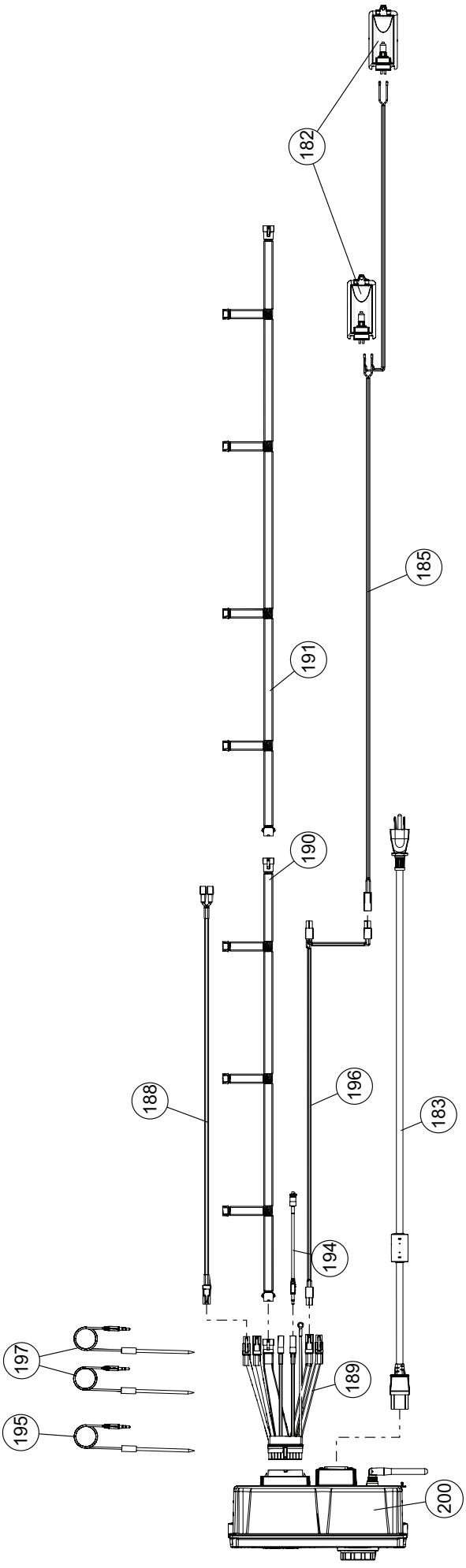
182
185
191
190
188
196
183
194
197
189
195
200